HANSCRAFT®
your life idea

BAFANG

NÁVOD K POUŽITÍ

STRIKER II
VIREGO II

Předmluva

Vážení uživatelé,
aby bylo zajištěno optimální fungování Vašeho přístroje e-bike, přečtěte si pečlivě před jeho použitím informace o výrobku E-LF. Pomocí svědomitého popisu Vás v následujícím textu informujeme o všech podrobnostech (včetně instalace přístroje, nastavení a běžného používání displeje) souvisejících s použitím našeho displeje. Tento návod vám také pomůže řešit případné nejasnosti a závady.

Co je to elektrokolo?

Elektrokolo je klasické jízdní kolo doplněné o elektrický pohon, který pomáhá při jízdě. Funkce motoru je aktivována šlapáním, které je snímáno speciálním senzorem umístěným ve šlapacím středu. Na elektrokole tedy musíte stále šlapat, motor Vám pouze pomáhá. Elektrokolo můžete uvést do pohybu také pomocí ovládacího tlačítka či akcelerátoru, ale pouze do maximální povolené rychlosti, tedy 6km/h (např. pro asistenci při chůzi). Maximální rychlost elektrokola s asistencí motoru je 25km/h s tolerancí 10% (při dosažení této rychlosti se motor vypne a vy šlapete dál jako na běžném jízdním kole). Když Vám dojde baterie nebo máte motor vypnutý, můžete na elektrokole jet jako na běžném jízdním kole bez jakéhokoliv odporu.

Na elektrokolo, které svými vlastnostmi odpovídá evropské normě EN 15194-1 se z hlediska zákonu o provozu na pozemních komunikacích pohlíží, jako na běžné jízdní kolo tzn., že můžete jezdit na cyklostezkách, nepotřebujete řidičské oprávnění a přilba je povinná pouze do věku 18 let.

Faktory dojezdu elektrokol

Dojezdovou vzdálenost elektrokola není možné přesně stanovit, protože je ovlivněna mnoha faktory.

valivý odpor pneumatik	U elektrokol STRIKER II a VIREGO II jsou použity pneumatiky s nízkým valivým odporem a zvýšenou odolností proti defektu. Důležité je také správné nahuštění pneumatik. Takže pokud budete mít na elektrokole například podhuštené pneumatiky tak se vám dojezd zkrátí.
hmotnost elektrokola	Čím nižší hmotnost elektrokolo má, tím má vetší dojezd.
stav baterie	Záleží, jestli byla baterie před jízdou plně nabitá. Je třeba také počítat s tím, že čím vyšší počet vybíjecích cyklů má baterie za sebou, tím má menší kapacitu.
profil a povrch trasy	Čím vetší převýšení, horší povrch a prudší kopce zdoláváte, tím je kratší dojezd.
režim jízdy	Záleží, který z režimů jízdy máte při jízdě nastavený.
plynulost jízdy	Čím více brzdíte nebo se rozjíždíte, tím je kratší dojezd.
odpor vzduchu	Záleží, jestli jedete na kole s nízkým rámem ve vzpřímené poloze nebo jedete na sportovnějším kole a máte sedlo nastavené ve stejné výšce jako řidítka.
síla větru	Čím silnější vítr máme v zádech, tím je delší dojezd a naopak.
hmotnost jezdce a nákladu	Čím větší hmotnost, tím kratší dojezd.
vnější teplota	Čím nižší teplota, tím je menší kapacita baterie.

Bezpečnostní doporučení

Věnujte nastavení elektrokola a displeje jen tolik pozornosti, aby nebyla ohrožena Vaše bezpečná jízda. Před jízdou zkontrolujte správné upevnění kol v rámu a vidlici, při jejich nesprávné montáži může dojít k vážnému zranění. Při jízdě na elektrokole byste měli být plně seznámeni s jeho chováním a ovládáním, jinak může dojít k vážnému zranění. V případě, že na elektrokole jezdíte při zhoršených viditelnostních podmínkách nebo v noci, použijte osvětlení.

Baterie

- nepoužívejte baterii s jinými přístroji
- baterii nerozebírejte ani neupravujte
- nespojujte kladný a záporný pól baterie kovovým předmětem
- baterie nesmí být ponořena do vody
- nevhazujte baterii do ohně

Nabíječka

- nabíječku nerozebírejte ani neupravujte
- nepoužívejte k nabíjení jiných baterií
- vyvarujte se nárazům a kontaktu s vodou
- nedotýkejte se nabíječky mokrýma rukama
- udržujte nabíječku mimo dosah dětí a zvířat
- nezakrývejte nabíječku ani na ni nepokládejte jiné věci
- při odpojování nabíječky netahejte za kabel, ale za zástrčku
- nepoužívejte nabíječku v případě, že je evidentně poškozena

Základní údržba a pokyny k používání elektrokola

V případě, že manipulujete s kabely nebo vyměňujete některou z částí elektrokola vždy vyjměte baterii nebo může dojít ke zranění elektrickým proudem. Pokud máte pocit, že došlo k uvolnění elektromotru nebo některé z jeho části, ujistěte se vždy, že jsou matice šroubů správně utažené, případně postupujte podle dalších informacích uvedených v uživatelské příručce. Řetěz by měl být pravidelně čištěn prostředky k tomu určenými. Nepoužívejte alkalické nebo kyselinové čističe pro odstranění rzi a nečistot. Pokud jsou tyto prostředky použity, dochází k ničení řetězu. Používejte nabíječku baterie pouze k tomu, k čemu je určená. Pokud je nabíječka nebo některá z jejích částí rozbita, nepoužívejte ji, mohlo by dojít ke zranění. Elektrokolo není určeno pro osoby se sníženými fyzickými, smyslovými nebo duševními schopnostmi nebo osoby, kterým chybí zkušenosti a znalosti v oblasti používání výrobku. Elektrokolo není určeno dětem. Neupravujte sami systém elektropohonu, mohlo by dojít k jeho poškození a nefunkčnosti. Elektropohon je navržen jako plně vodotěsný, může tedy být používán i při zhoršených povětrnostních podmínkách a ve vlhku. Vyvarujte se však jeho přímému namočení do vody. Neumívejte kolo vysokým tlakem vody (WAP). Při vniku vody do systému může dojít k jeho poškození nebo korodování.

Systém využívá měření točivého momentu, měření rychlosti asistenta šlapání a měření reálné rychlosti kol. Systém má dvojí ochranu zpětné vazby měření signálu rychlosti pro zajištění bezpečnosti a spolehlivosti systému. Vysoký počáteční točivý moment, maximální točivý moment více než 80 Nm, vhodné zejména pro jízdu do kopce. Vysoce efektivní, malá spotřeba energie, velký dojezd, malá hlučnost, plynulý provoz. Baterii používáme vlastní (jiná než na obrázku níže).

Popis a rozsah působení

Pohonná jednotka pracuje správně v následujících provozních podmínkách

- rozsah teplot **-20 +55 °C**
- relativní vlhkost **15–95 % RH**
- maximální točivý moment **≥ 80**
- hmotnost **3,9 Kg**
- hlučnost **<55 dB**
- prachu-vzdorný/voděodolný **IP66**
- certifikován **CE ROHS/EN14766/EN114764/REACH**
- osvětlení přední a zadní **DC 400 mA/6 V**

Označení pohonné jednotky je umístěno na krytu a ukazuje následující informace

MM G33.350	název pohonné jednotky
1401	datum výroby např.: leden 2014 v tomto případě
0001	je tzv. sériové číslo, které je značeno v rozmezí od 0000 do 9999 (0001 je například sériové číslo prvního vyrobeného motoru)
36V	jmenovité napětí
250W	jmenovitý výkon motoru

Rozměry pohonné jednotky

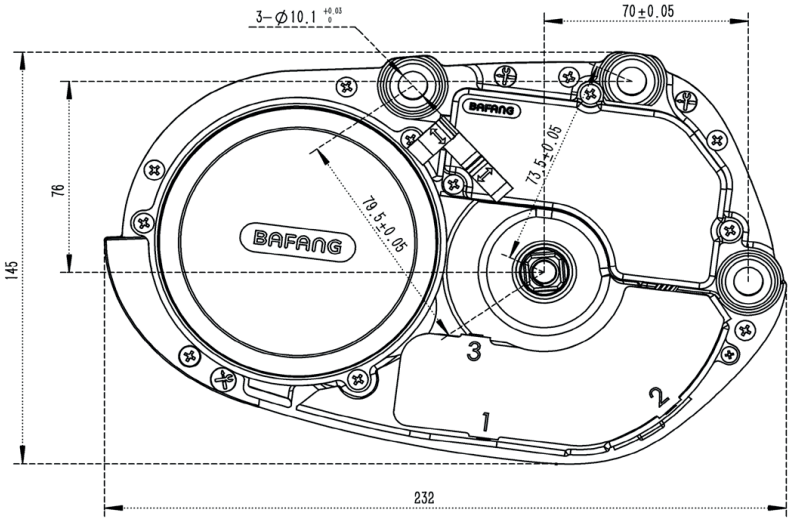

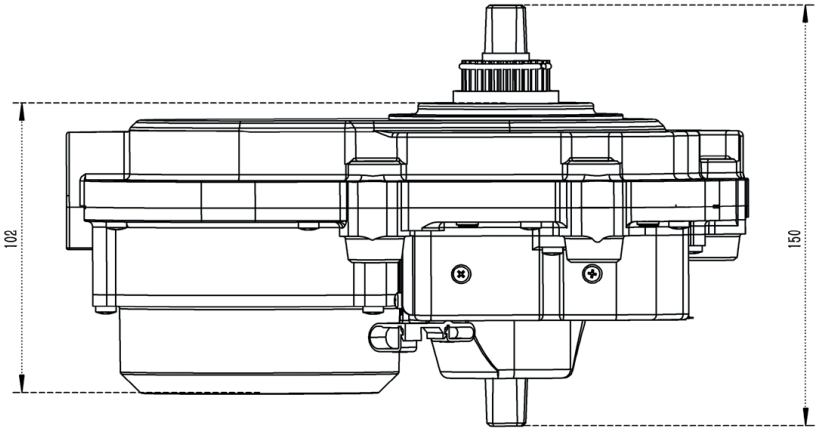

HANSCRAFT
your life idea

Nabíjení baterie a údržba

- Baterii dobíjejte v suchém prostředí, abyste předešli poškození zkratem.
- Nabíjejte baterii nejméně 1× za 3 měsíce, i když se kolo nepoužívá, minimálně na 60 % kapacity.
- Nezakrývejte baterii ani nabíječku.
- Nenechávejte baterii stále připojenou do elektřiny.
- Nabíječku používejte pouze na nabíjení baterie.
- Nepoužívejte baterii pro jiné spotřebiče. Je vyrobena přesně pro tento model.
- Nerozebírejte ani neupravujte obal baterie.
- Nevhazujte do ohně ani nevystavujte extrémním teplotám.
- Doba dobití baterie z nuly na 100 % je 4–6 hodin.
- Pokud se baterie nedobije v průběhu 6ti hodin, vypojte baterii z nabíječky a nabíjení přerušte. Může dojít k přehřátí, prasknutí nebo vzplanutí baterie.
- Pokud se Vám kapalina z baterie dostane do očí nebo na pokožku, neprodleně ji opláchněte čistou vodou a vyhledejte lékařskou pomoc. V opačném případě může dojít k vážnému poškození zdraví.
- Nepoužívejte baterii, pokud je viditelně poškozená, může dojít k jejímu zničení.
- Nesnažte se baterii deformovat nebo jakkoliv jinak upravovat.
- Nepoužívejte pájku na přímé propojení baterie nebo kabelů nebo může dojít k prasknutí či vzplanutí baterie.
- Nepoužívejte baterii v blízkosti ohně nebo přímého zdroje tepla, nevhazujte baterii do ohně nebo může dojít k prasknutí nebo vzplanutí baterie.
- Nevystavujte baterii rázům nebo otřesům.
- Nevkládejte do nabíjecí zásuvky kovové předměty, mohlo by dojít ke zkratu, přehřátí, prasknutí nebo vzplanutí baterie.
- Udržujte nabíječku mimo dosah dětí a zvířat.

Baterie

Baterii používejte pouze tomto rozmezí teplot

- provoz **-10 °C – 50 °C**
- nabíjení **0 °C – 40 °C**

Nabíjení

Baterie je nejdražší část elektrokola, proto věnuje zvýšenou pozornost při její manipulaci, nabíjení skladování. Baterie je citlivá na přesné nabíjení, proto je Li-ion akumulátorů nutné používat pouze nabíječku, která je námi dodávaná. Nabíječku zapojte do napěťové sítě 220–240 V, přičemž stačí okruh jištěný 5 A. Nabíječka sama po dosažení plné kapacity všech článků nabíjení přeruší.
Doporučujeme, abyste po každé jízdě vždy baterii zcela nabili. Nabíjení baterie může trvat od 1 do 5 hodin dle stavu článků baterie. Provádějte jej zásadně krytých suchých prostorách (vlhko stékající voda mohou nabíječku poškodit) při teplotě 5 až 40 °C.
Proces nabíjení indikuje na nabíječce dioda svítící červeně. Po nabití baterie ukončení procesu nabíjení se rozsvítí zeleně. Baterie obsahuje kontrolní indikátor nabití (po zmáčknutí tlačítka indikátoru nabití se rozsvítí světelný indikátor nabití). Pokud se dioda na nabíječce rozsvítí zeleně okamžitě při připojení baterie, je možné, že je nabíječka nebo baterie vadná. Proces nabíjení opakujte případě, že nedojde ke změně, kontaktujte svého prodejce. Baterku po jízdě vypínejte.

Běžné chování baterie

Jestliže motor přestane mít hladký chod začne běžet „trhaně“, může to znamenat příliš nízkou kapacitu baterie. tomto případě vypněte systém elektropohonu dále pokračujte bez motorové pomoci jako na běžném jízdním kole.
Zahřátí baterie je běžný jev není závadou. Baterie je chráněna teplotním čidlem případě nadměrného přehřátí se automaticky vypne. Vyčkejte, až baterie vychladne na běžnou provozní teplotu pokračujte jízdě.
Pokud máte pocit, že Vám poklesla celková kapacita baterie, mohlo se tak stát důvodu nabíjení, či provozu neideálních klimatických podmínkách. Proveďte 3 plné dobíjecí cykly. Baterii zcela vybijte jízdou následně dobijte do plné kapacity při pokojové teplotě. Pokud indikátor stavu ukazuje, že je baterie vybita, je ní stále minimální napětí, které ji chrání před poškozením, ale není dostatečné pro pohon elektrokola. Baterii co nejdříve dobijte. Nikdy nenechte baterii zcela vybitou, mohlo by dojít jejímu poškození.

Kapacita baterie

počet rozsvícených diod	zbývající kapacita baterie
1	0–25 %
2	26–50 %
3	51–85 %
4	86–100 %

Informace v nabídce baterie

kód	vysvětlení
B01	současná teplota
B02	maximální teplota
B03	nejnižší teplota
B04	celkové napětí
B05	proud
B06	průměrný proud
B07	zbývající kapacita
B08	plná kapacita
B09	relativní stav nabití
B10	absolutní stav nabití
B11	nabíjecí cykly
B12	nejdelší období bez nabití
B13	období od posledního nabití
D01	napětí buňka 1
Dn	napětí buňka n

Správná péče o baterii prodlužuje její životnost!

LCD display

Parametry displeje

- napájení **36 V/48 V**
- jmenovitý **proud 10 mA**
- maximální provozní proud **30 mA**
- vypínací proud **< 1 uA**
- provozní proud napájení vypínače **50 mA**
- pracovní teplota **-18–60 %**
- označení voděodolnosti **IP65**

Materiál

- tělo je vyrobeno z PC
- displej z tekutých krystalů je vyroben z tvrzeného PMMA
- přehled funkcí a popis znaků (jednoduché ovládání displeje externí 5ti tlačítkovou klávesnicí, využívající obousměrné sériové komunikace)

Označení rychlostního režimu

- **Speed** (reálná rychlost v daném okamžiku)
- **MAXS** (maximální dosažená rychlost)
- **AVG** (průměrná rychlost)

Funkce

Km/mile	záleží na preferencích uživatele
inteligentní ukazatel stavu baterie	pomocí optimálního algoritmu je dosaženo stabilního ukazatele stavu baterie bez kolísání
automatický vypínač světel	osvětlení elektrokola se automaticky zapne/vypne podle konkrétních světelných podmínek, nastavení světlosti podsvícení displeje je možné v 5ti režimech
ukazatel ujeté vzdálenosti	maximální vzdálenost zobrazená na displeji je 99999. Lze přepínat mezi jednorázově ujetou vzdáleností (TRIP) mezi celkovou ujetou vzdáleností (TOTAL).
zobrazení chybových zpráv	
asistent chůze nastavení	můžou být nastaveny různé parametry např. mode (mód) wheel diameter (průměr kola), speed limit (rychlostní limit) atd.

Varování údržbě
Může být deaktivováno. Záleží na nabíjecích cyklech baterie ujeté vzdálenosti. Displej automaticky zaznamenává životnost baterie ukazuje Vám varování, pokud počet nabití překročí nastavenou hodnotu. Varování se také zobrazí, pokud celkový součet ujeté vzdálenosti překročí nastavenou hodnotu.

LCD display

Popis LCD displeje

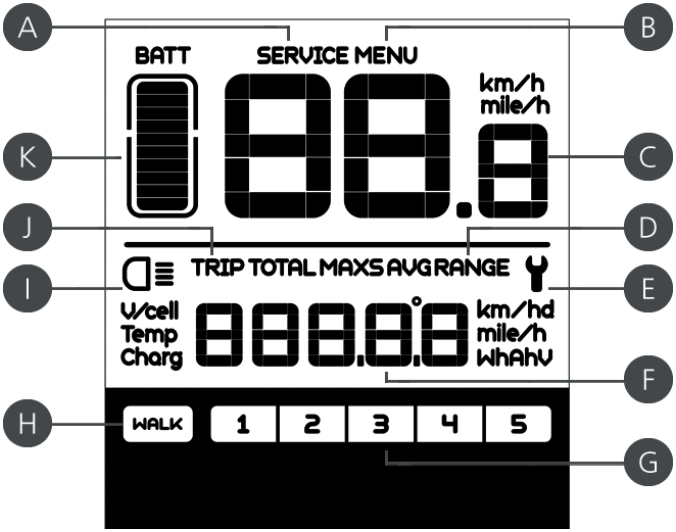

A) varování o údržbě
B) menu
C) zobrazení rychlosti
D) označení rychlostního režimu
E) chybový znak
F) ukazatel ujeté vzdálenosti/rychlosti
G) úroveň asistence
H) asistent chůze
I) ukazatel osvětlení, zobrazuje se pouze při zapnutém osvětlení.
J) ukazatel modu měření vzdálenosti TRIP/TOTAL
K) úroveň nabití baterie – desetistupňový ukazatel.

Maximální dojezd

Maximální dojezd je počítán s plně nabitou baterií, v rovinatém terénu a s mírným protivětrem. Průměrný dojezd je počítán při ideálním přepínání režimů a mírně kopcovitým terénem.

Popis ovladače

A) nahoru
B) dolu
C) osvětlení
D) vypínač ON/OFF
E) mode

Montáž displeje

Věnujte prosím pozornost utahovacímu momentu šroubů. Na poškození vzniklá v důsledku nadměrného utahovacího momentu nebo nesprávné montáže/demontáže se nevztahuje záruka.

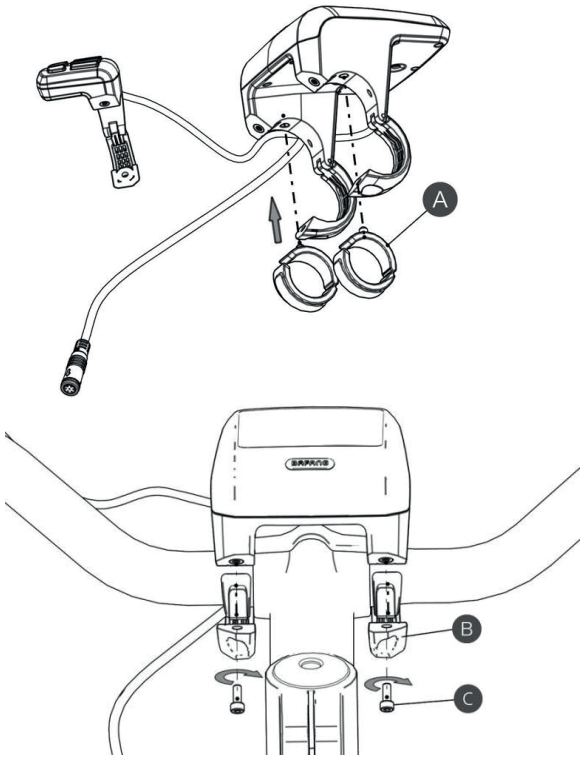

A) gumový pojistný kroužek
B) upínací čelisti displeje
C) šroub s imbusovou hlavou M4 × 8

Při montáži displeje vložte dva gumové pojistné kroužky do upínacích čelistí displeje a nasaďte je na řídítka. Použijte imbusový klíč k utažení šroubů. Nastavte si Vámi zvolený vhodný úhel displeje a dotáhněte utahovací šrouby. Utahovací moment je 1 Nm.

Montáž ovladače

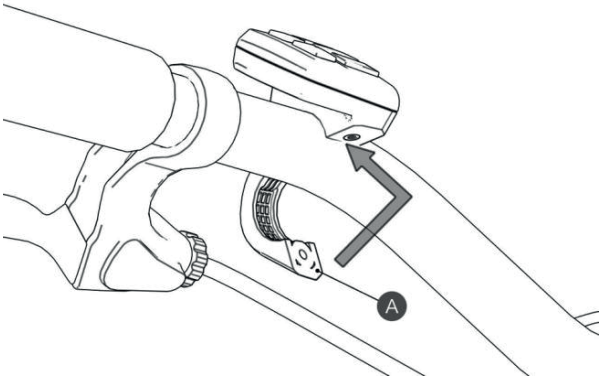

A) upínací čelist ovladače

Rozevřete upínací čelist ovladače a umístěte ho na řídítka do Vámi zvolené pozice. Dotáhněte imbusovým klíčem pojistný šroub M3 × 8. Utahovací moment je 1 Nm.

Zapojení displeje

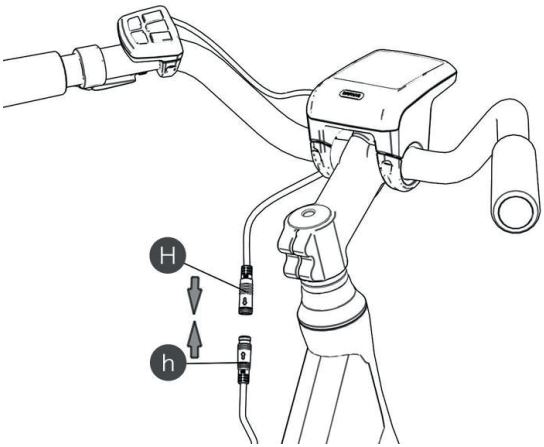

H) kabel displeje

h) kabel EB-BUS

Propojte kabel displeje s kabelem EB-BUS, jak vidíte na obrázku.

Nastavení senzoru měření rychlosti

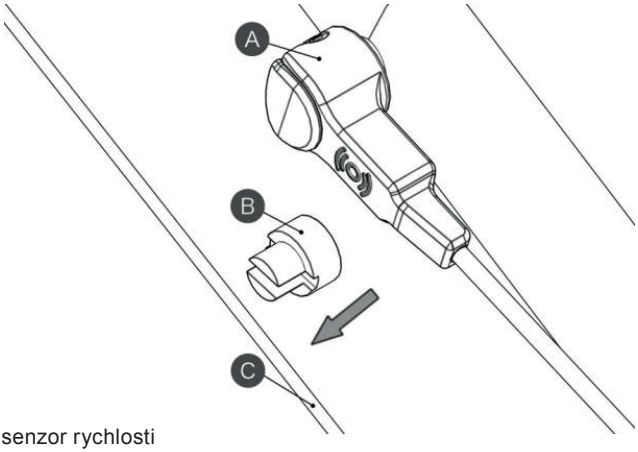

A) senzor rychlosti
B) magnetická jednotka
C) drát výpletu
D) matice pro uchycení magnetické jednotky

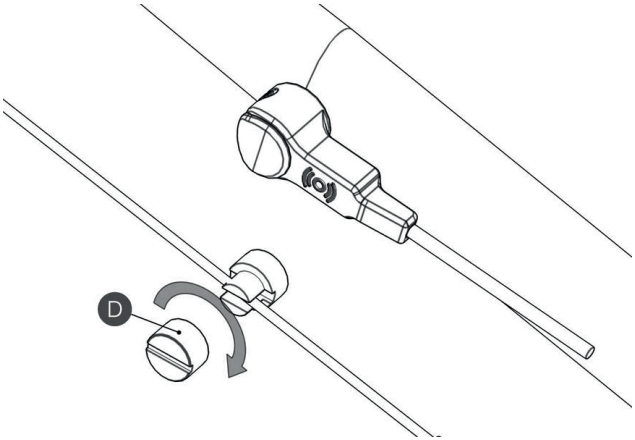

Utáhněte matici D plochým šroubovákem. Utahovací moment je 1,5–2 Nm.

Zapojení výstupní kabeláže

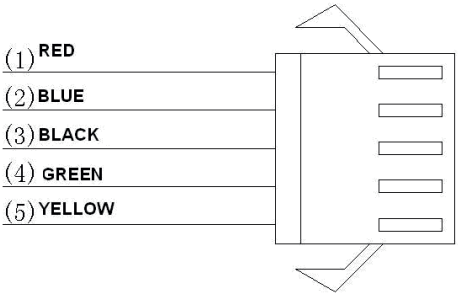

1)	**červený vodič**	kladný pól (24 V/36 V)
2)	**modrý vodič**	Napájecí kabel k regulátoru
3)	**černý vodič**	GND (uzemnění)
4)	**zelený vodič**	R×D (od regulátoru k displeji)
5)	**žlutý vodič**	T×D (od displeje k regulátoru)

Zapnutí elektrického systému elektrokola

- Před zapnutím systému zkontrolujte propojení elektrické kabeláže.
- Zapněte baterii vypínačem baterie.
- Zapněte napájení elektrokola na ovládacím panelu (upevněného na řídítkách) stiskem a krátkým přidržením (1,5 sekundy) tlačítka ON/OFF. Displej se automaticky vypne, pokud se nepoužívá (elektrokolo stojí) po určitou dobu.
- Po jízdě vždy stejným způsobem elektrokolo vypněte.

Vypínač ON/OFF

Vypínač zmáčkněte a podržte po dobu dvou sekund, dojde k zapnutí systému. Stejný postup opakujte i při vypínání systému. Pokud není elektrokolo po dobu 5ti minut (může být nastaveno dle potřeby) používáno dojde k automatickému vypnutí.

Výběr intenzity pomocného asistenta

Zmáčkněte tlačítko nahoru/dolu pro výběr požadované asistence. Nejmenší úroveň je 0 (vypnutý asistent), nejvyšší 5. Dole na displeji se objeví označení úrovně zvolené asistence.

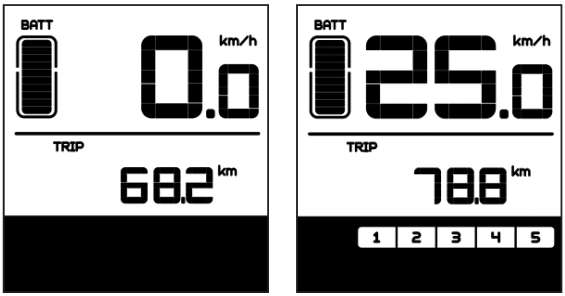

Asistent chůze

Tato funkce slouží pro asistenci při chůzi a tlačení elektrokola. Stisknutím a podržením tlačítka Dolů po dobu 2 sekund dojde k přepnutí do režimu chůze (6 km/h), uvolněním tlačítka tento režim vypnete.

Vypínač osvětlení

Zmáčkněte vypínač osvětlení (C) pro zapnutí podsvícení displeje a světel. Opakujte stejný postup k vypnutí osvětlení. Pokud je displej zapnut a nacházíte se ve tmavém prostředí, osvětlení se zapne automaticky. Pokud je osvětlení ručně vypnuto, musí být také ručně zapnuto.

Přepnutí modu ujeté vzdálenosti na mód měření rychlosti

Krátce stiskněte tlačítko mode (E) a přepněte mezi vzdáleností a rychlostí. Mody se přepínají v tomto pořadí: **TRIP km | TOTAL km | MAXS km/h | AVG km/h**

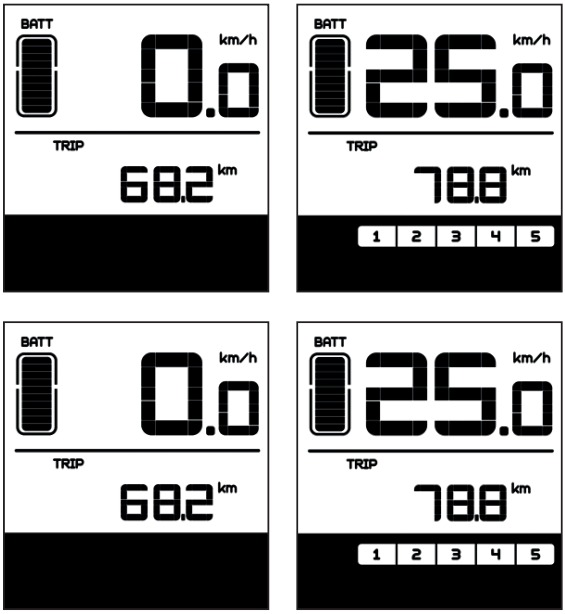

Indikátor stavu nabití baterie

Pokud zmizí všech deset stupňů ukazatele nabití a obrys baterie začne problikávat, je nutné baterii neprodleně nabít.

počet stupňů	nabití v procentech	počet stupňů	nabití v procentech	počet stupňů	nabití v procentech
10	≥ 90 %	6	50 % ≤ C < 60 %	2	15 % ≤ C < 25 %
9	80 % ≤ C < 90 %	5	45 % ≤ C < 50 %	1	15 % ≤ C < 25 %
8	70 % ≤ C < 80 %	4	35 % ≤ C < 45 %	blikající obrys	C < 5 %
7	70 % ≤ C < 80 %	3	25 % ≤ C < 35 %		

Nastavitelné parametry

Nastavení provedete spuštěním nabídky dvojím zmáčknutím tlačítka mode (E) v intervalu < 0.3 sekundy (stejným postupem nabídku opět opustíte). Tlačítky nahoru/dolu změňte požadovaný parametr. Stiskem tlačítka mode (E) přepnete na další nastavitelnou položku.

- mazání dat
- přepnutí km/mile
- světelná citlivost
- podsvícení displeje
- automatické vypnutí
- varování o údržbě

Uzamčené parametry

- nastavení hesla
- změna poloměru kola
- změna maximální rychlosti

Tyto parametry, stejně jako i ostatní, jsou sériově přednastaveny, jejich změnu nedoporučujeme, můžou ovlivnit nepřesné informace zobrazující se na displeji (dojezdová vzdálenost, rychlost, které závisí na správném nastavení poloměru kola) životnost baterie, dojezd kola nebo poškodit motor.

Na poškození způsobené změnou nebo neodborným nastavením se nebude vztahovat záruka!

Mazání dat (tC)

Dvojstiskem tlačítka mode vstupte do nastavení a nastavte hodnotu tC. Stiskem tlačítka nahoru změníte hodnotu „n“ na hodnotu „y“. Dojde ke smazání dat, kromě celkové ujeté vzdálenosti.

Pokud ručně nesmažete data po vyjížďce, zůstanou hodnoty **TRIP** a celkový ujetý čas uloženy a k jejich automatickému smazání dojde při najetí 99 hodin a 59 minut.

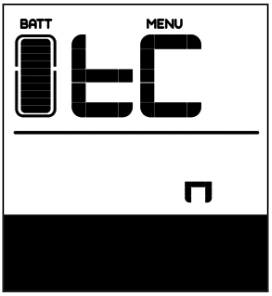

Přepnutí hodnot km/mile (S7)

Dvojstiskem tlačítka mode vstupte do nastavení a nastavte hodnotu S7. Stiskem tlačítka nahoru/dolu změníte hodnotu km/mile.

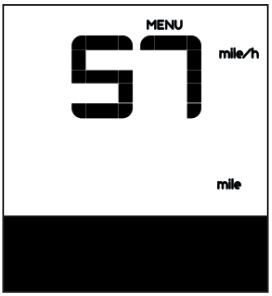

Světelná citlivost (bL0)

Dvojstiskem tlačítka mode vstupte do nastavení a nastavte hodnotu bL0. Stiskem tlačítka nahoru/dolu změníte hodnotu z 0 na 5. Vyšší číslo, větší citlivost.

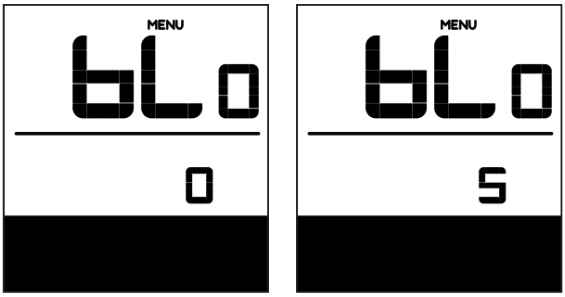

Podsvícení displeje (bL1)

Dvojstiskem tlačítka mode vstupte do nastavení a nastavte hodnotu bL1. Stiskem tlačítka nahoru/dolu změníte hodnotu z 0 na 5. Vyšší číslo, jasnější podsvícení.

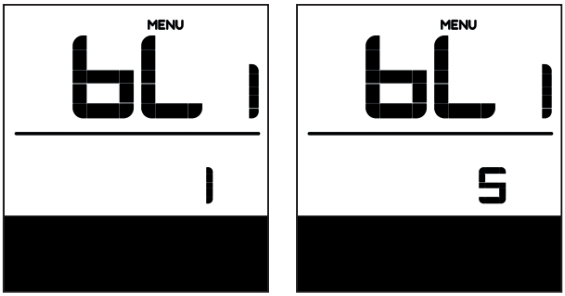

Automatické vypnutí (OFF)

Dvojstiskem tlačítka mode vstupte do nastavení a nastavte hodnotu **OFF**. Stiskem tlačítka nahoru/dolu změníte hodnotu z 0 na 9 minut. Vyšší číslo, delší čas automatického vypnutí systému.

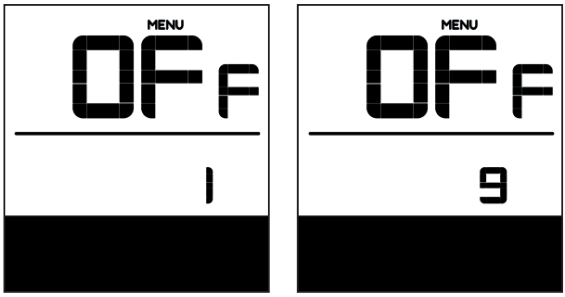

Varování o údržbě (nnA)

Dvojstiskem tlačítka mode vstupte do nastavení a nastavte hodnotu OFF. Stiskem tlačítka nahoru/dolu změníte hodnotu z 0 na 1. Symbol 0 značí vypnutí varování, 1 zase značí zapnutí varování. Na displeji se objeví nápis **SERVICE**.

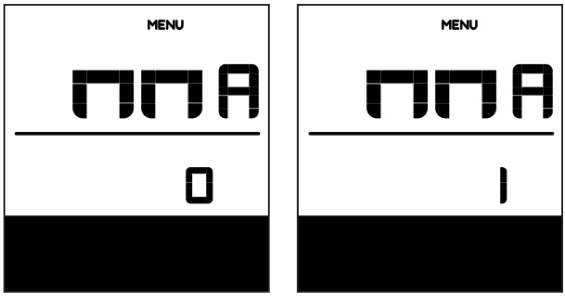

Údržba

Pravidelná údržba

- udržujte elektrokola všechny jeho komponenty čisté
- použijte pouze doporučené a vyzkoušené čistící materiály
- pravidelně mažte řetěz vhodnými oleji
- v zimním období po každé jízdě očistěte elektrokolo a především kontakty baterie a další konektory od soli
- při jakékoliv manipulaci s elektrokolem dávejte pozor, aby nedošlo k poškození kabelů elektrického systému, jelikož poškozené kabely představují riziko úrazu elektrickým proudem
- pravidelně kontrolujte správné dotažení všech spojů a funkčnost brzd, kontrolujte také jednotlivé díly elektrokola, zda nejsou poškozené (například praskliny na rámu, vidlici, řídítkách, představci, poškození kabelů, poškození obalu baterie apod.)
- před přepravou elektrokola na autě či v autě vždy vyjměte baterii

Přeprava baterie

Pro přepravu baterií platí požadavky předpisů o nebezpečných nákladech. Nepoškozené baterie mohou soukromí uživatelé přepravovat na komunikacích bez splnění dalších podmínek.
Při přepravě komerčními uživateli nebo při přepravě třetími osobami se musí dodržovat zvláštní požadavky na balení a označování (např. předpisy ADR).
Baterie zasílejte pouze tehdy, pokud nemají poškozený kryt. Volné kontakty zalepte a baterii zabalte tak, aby se v obalu nepohybovala. Zásilkovou službu upozorněte, že se jedná o nebezpečný náklad.

Skladování baterie

Baterii skladujte na suchém a větraném místě mimo přímé sluneční záření a jiné tepelné zdroje. V případě skladování v chladu je nutné před uvedením do provozu baterii nejdříve nechat ohřát na běžnou pokojovou teplotu (20 °C).
Baterii nenechte nikdy zcela vybitou. Mohla by se tím trvale poškodit. Při dlouhodobém skladování udržujte baterii plně nabitou. Neskladujte ji však trvale připojenou k nabíječce nebo umístěnou v elektrokole.
Baterie Li-ion jsou plně recyklovatelné. Po ukončení životnosti baterie ji můžete odevzdat na kterémkoliv sběrném místě nebo u Vašeho prodejce.

V případě nefunkčnosti systému proveďte jeho diagnostiku nebo kontaktujte svého prodejce.

problém	příčina	řešení
vypnutí podsvícení displeje		změna nastavení podsvícení
zobrazení nabídky pro nastavování nelze vyvolat při jízdě	tento produkt rozpozná pohyb bicyklu, v tom případě nelze otevřít nabídku nastavování a nejde tedy o příznak poruchy	zastavte bicykl a poté proveďte nastavení
převodový stupeň se nezobrazuje	zařazený převod se zobrazuje pouze, pokud je bicykl opatřen řadícím motorem	zkontrolujte zapojení konektoru elektrického vodiče a pokud nedokážete spoj posoudit, obraťte se na svého prodejce
cyklocomputer nezobrazuje, ani když je spínač napájení zapnutý	je správně zapojen konektor vodiče?	zkontrolujte, zda není odpojen konektor elektrického vodiče mezi řadícím motorem a pohonem, pokud nedokážete spoj posoudit, obraťte se na svého prodejce
	je cyklocomputer správně zasunut do držáku?	cyklocomputer řádně nasaďte na držák
	je zapnuto napájení?	přidržením stisknutého tlačítka napájení systém zapnete
	množství energie v akumulátoru nemusí být dostatečné	nabijte akumulátor a napájení znovu zapněte
přední nebo zadní světlo nesvítí, ani když je spínač zapnutý	může jít o špatné nastavení	obraťte se na svého prodejce
z akumulátoru unikl dým		neprodleně přestaňte akumulátoru používat a obraťte se na svého prodejce
akumulátor nestandardně zapáchá		neprodleně přestaňte akumulátor používat a obraťte se na svého prodejce
došlo k úniku elektrolytu		obraťte se na svého prodejce

Možné problémy a jejich řešení

problém	příčina	řešení
akumulátor nelze vsunout do držáku		obraťte se na svého prodejce
akumulátor nelze vyjmout z držáku		obraťte se na svého prodejce
LED nabíjecího zdroje nesvítí	je konektor nabíjecího kabelu správně zapojen v akumulátoru?	zkontrolujte, zda v nabíjecím konektoru není žádné znečištění a pokud nedojde ke zlepšení, obraťte se na svého prodejce
	není akumulátor plně nabitý?	pokud je aku-baterie plně nabita, na nabíječce se vypne LED (což není příznak poruchy), poté odpojte a zapojte nabíjecí zdroj a opakujte nabíjení a pokud LED na nabíječce stále nesvítí, obraťte se na svého prodejce
akumulátor a nabíjecí zdroj jsou horké	teplota nabíječky nebo akumulátoru je mimo provozní rozsah teplot	přerušte nabíjení, vyčkejte a poté pokračujte, pokud je aku-baterie příliš horká na dotyk, může jít příznak problému, poté se braťte na svého prodejce
nabíjecí zdroj je zahřátý	pokud je nabíjecí zdroj nepřetržitě používán k nabíjení více akumulátorů, zahřeje se	vyčkejte a po vychladnutí v nabíjení pokračujte
po připojení nabíjecího zdroje nabíjení akumulátoru nezačne	akumulátor může být na konci své životnosti	baterii vyměňte za jinou
akumulátor nelze nabíjet	je síťový kabel nabíjecího zdroje zapojení v elektrické zásuvce?	odpojte a zapojte nabíjecí zdroj, opakujte nabíjení a pokud akumulátor i nadále nelze nabíjet, obraťte se na svého prodejce
	nejsou konektory a připojovací zdířky nabíjecího zdroje nebo akumulátoru znečištěné?	otřete připojovací prvky suchou textilií a vyčištěte je, poté opakujte nabíjení

Možné problémy a jejich řešení

problém	příčina	řešení
akumulátor nelze nabíjet	je konektor nabíjecího kabelu správně zapojen v akumulátoru?	odpojte a znovu připojte nabíjecí konektor nabíječky, opakujte nabíjení a pokud aku-baterii nelze i nadále nabíjet, obraťte se na svého prodejce
všechny indikační kontrolky aku--baterie stále svítí	po připojení aku-baterie k bicyklu indikátor nezobrazuje úroveň nabití, úroveň nabití se zobrazuje při nabíjení	nejde o příznak poruchy
akumulátor rychle ztrácí nabití	akumulátor může být na konci své životnosti	vyměňte baterii za novou
šlapání jde ztuha	nezapnuli jste spínač napájení s nohama na pedálech?	bez stlačování pedálů napájení opět zapněte a pokud stále není podpora šlapání patrná, obraťte se na svého prodejce
	jsou pláště bicyklu nahuštěny na správný tlak?	pumpou zvyšte tlak v pláštích
	aku-baterie může být vybitá	po důkladném nabití aku-baterie úroveň podpory šlapání opět vyzkoušejte a pokud stále není podpora šlapání patrná, obraťte se na svého prodejce
	není vypnutý režim šlapání?	zvolte režim podpory šlapání a pokud stále není podpora šlapání patrná, obraťte se na svého prodejce
dojezdová vzdálenost s podporou šlapání je příliš krátká	dojezdová vzdálenost se může zkrátit vlivem jízdních podmínek, řazení převodových stupňů a zapnutí osvětlení	Dojezdová vzdálenost se může zkrátit vlivem jízdních podmínek, řazení převodových stupňů a zapnutí osvětlení.
	akumulátor je spotřební zboží a opakované nabíjení a dlouhodobé používání způsobuje zhoršování vlastností akumulátoru (ztrátu výkonu)	pokud je vzdálenost, kterou lze po nabití ujet, velmi krátká, akumulátor nahraďte novým

Možné problémy a jejich řešení

problém	příčina	řešení
dojezdová vzdálenost s podporou šlapání je příliš krátká	v zimním období se parametry akumulátoru zhoršují	nejedná se o poruchu
podpora šlapání není patrná	je akumulátor dostatečně nabitý?	zkontrolujte nabití akumulátoru, případně jej dobijte
	je zapnuté napájení cyklokomputeru?	přidržte stisknuté tlačítko napájení systému a systém zapněte/vypněte
	není režim podpory šlapání vypnutý?	zvolte režim podpory šlapání a pokud stále není podpora patrná obraťte se na svého prodejce
	otáčíte klikami?	je nutné šlapat do pedálů aby senzor rozpoznal, že zabíráte
	příliš vysoká rychlost	zkontrolujte rychlost na displeji, podpora funguje pouze do 25 km/h
	mohlo dojít k nesprávnému propojení pohonné jednotky, cyklokomputeru nebo spínače podpory šlapání nebo jde o poruchu některého z těchto komponentů	obraťte se na svého prodejce
	pokud zdoláváte dlouhá stoupání za letního počasí nebo podnikáte dlouhé jízdy s větší zátěží může být akumulátor přehřátý	vypněte napájení, chvíli vyčkejte a funkci znovu zkontrolujte

Význam chyb.kódů/Montáž kola s motorem

V případě, že je elektrokolo v poruše, může přístroj vysílat výstražná hlášení, na LCD displeji se objeví ikonka a na displeji rychlostí se zobrazí chybový kód, jejich význam je uveden v následující tabulce.

chybový kód	popis chyby	řešení
03	aktivování brzdy	zkontrolujte kde je brzdový kabel zaseknutý
04	plyn se nevrací	zkontrolujte, zda se plyn vrátil do původní polohy
05	chyba plynu	zkontrolujte plyn
06	ochrana nízkého napětí	zkontrolujte napětí baterie
07	ochrana vysokého napětí	zkontrolujte napětí baterie
08	chyba motorového kabelu	zkontrolujte pohonnou jednotku
09	chyba fáze motorového kabelu	zkontrolujte pohonnou jednotku
11	porucha snímače teploty	zkontrolujte ovladač
12	aktuální porucha snímače	zkontrolujte ovladač
13	chyba teploty baterie	zkontrolujte baterii
21	chyba snímače rychlosti	zkontrolujte pozici snímače rychlosti
22	chyba komunikace BMS	nahraďte baterii
30	chyba komunikace	zkontrolujte spojení ovladače

Montáž a demontáž kola s motorem

Z důvodu přepravy nebo servisu (výměny duše) můžete potřebovat demontovat kolo se zapleteným motorem.

- nejdříve mírným tahem rozpojte konektor motoru (cca 20 cm od vstupu do motoru)
- následně povolte brzdovou čelist (pokud je použita) a přeřaďte na nejmenší kolečko
- odstraníme z matic kol gumové krytky
- povolte matici motoru klíčem č.18 a vyjměte kolo z rámu
- při montáži postupujte v opačném pořadí
- pro správné spojení konektoru musí směřovat šipky na konektoru proti sobě
- zapneme pohonnou jednotku a přezkoušíme funkčnost pohonné jednotky

Při montáži kola dbejte na správnou pozici středové osy náboje, vybráním směrem dolu. Kabel musí do motoru vstupovat zespoda. V opačném případě by se po něm mohla do motoru dostat voda a dojít tak k poškození motoru.

Záruka elektrosady

Postup při reklamaci

Reklamaci elektrosady nebo baterie uplatňujte vždy u svého prodejce. Při uplatnění reklamace předložte doklad o koupi, záruční list se zapsaným výrobním číslem baterie a uveďte důvod reklamace a popis závady.

Záruční podmínky

24 měsíců na komponenty elektrokola – vztahuje se na výrobní vady a vady materiálu mimo běžné opotřebení způsobené používáním. 12 měsíců na životnost baterie – jmenovitá kapacita baterie neklesne pod 70 % své celkové kapacity v průběhu 12ti měsíců od prodeje elektrokola.

Podmínky záruky

Elektrosada musí být používána výhradně k účelům, pro které je určena a zároveň musí být elektrosada používána, skladována, a udržována podle tohoto uživatelského manuálu.

Nárok ze záruky zaniká

Bylo-li zjištěno, že k poškození výrobku došlo vinou uživatele (havárií, neodbornou manipulací nad rámec tohoto uživatelského manuálu, neodborným zásahem do konstrukce elektrokola či zapojení elektrického systému, špatným uskladněním apod.) nebo po uplynutí záruční doby.

Záruka se vztahuje pouze na prvního majitele!

Pokud některému bodu v tomto návodu nerozumíte, kontaktujte prodejce pro vysvětlení. Čtěte návod celý!

Nepůjčujte elektrické kolo osobám, které nejsou poučeny k jeho obsluze. Reklamace vzniklá nesprávným zacházením nebudou uznány.

Elektrokola STRIKER II nebo VIREGO II nejsou v žádném případě určena dětem mladším 15ti let věku. Elektrokola rovněž nemohou používat osoby, které na něm nejsou schopny samostatně šlapat nebo s ním manipulovat. Za případné zranění nebo poškození elektrokola nenese výrobce zodpovědnost!

Ideální povětrnostní podmínky pro provoz elektrokola jsou suché dny, kdy je venkovní teplota vyšší než 10 °C. V případě provozu za nižších teplot dochází vlivem fyzikálních jevů k rychlejšímu vybíjení baterie. V případě venkovní teploty pod 0 °C se provoz elektrokola nedoporučuje. Nevystavujte kolo přímému slunečnímu záření, kolo má tepelné ochranné čidlo pro elektropohon. Nikdy neponořujte baterii, nabíječku nebo ostatní elektrosoučástky do vody či jiné kapaliny. Nikdy elektrokolo neomývejte tlakovou myčkou (WAP) a před mytím vždy vyjměte baterii.

Je zakázáno zasahovat do zapojení elektromotru, řídící jednotky nebo baterie. Porušení tohoto bodu může mít za následek neuznání záruky na zboží, případně nenávratné poškození elektrokola.

NEPOUŽÍVEJTE jiné nabíječky a komponenty než ty, které jste od nás obdrželi dodané s elektrokolem. Neodpovídáme za škody způsobem použitím jiných, nehomologovaných, výrobků.

HANSCRAFT®
your life idea

www.HANSCRAFT.com
info@hanscraft.com

Dovozce: **HANSCRAFT, s.r.o.** | Bečovská 939 | 104 00 Praha 10 | CZECH REPUBLIC