Sauna 330, D 200

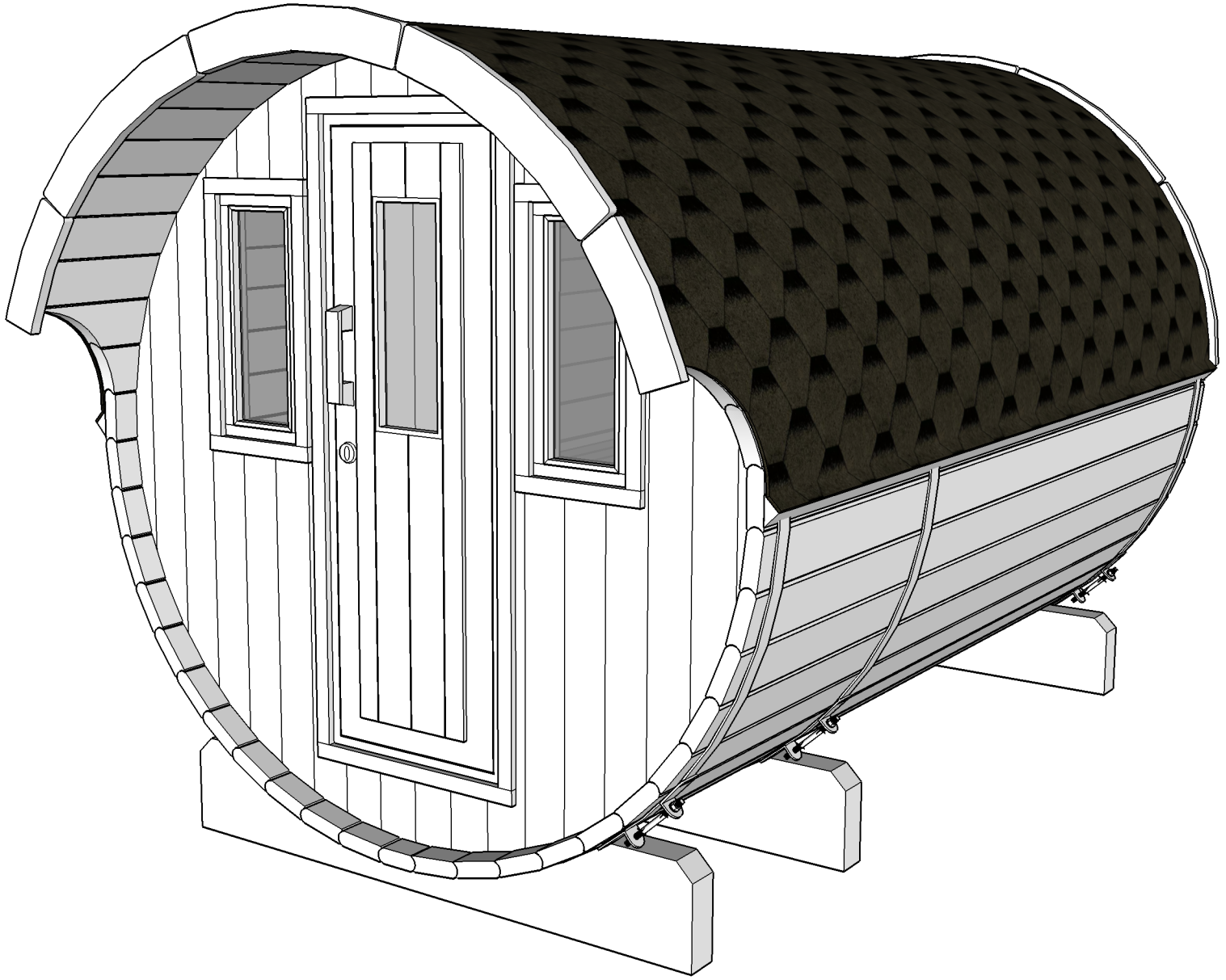

Sauna 330, D 200

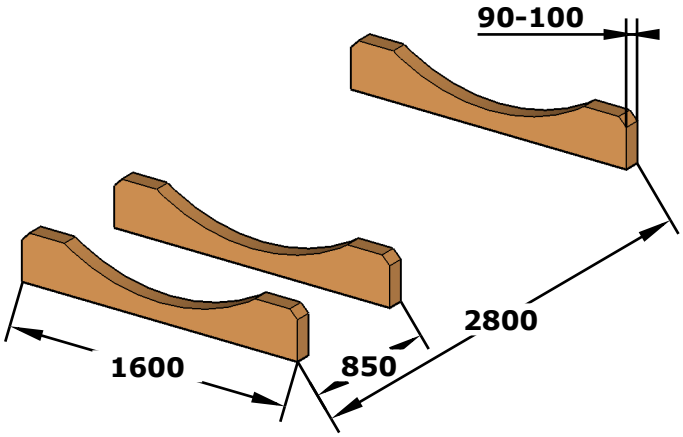

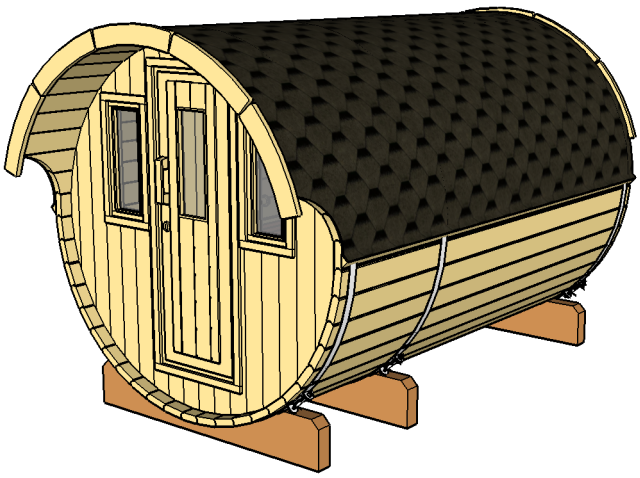

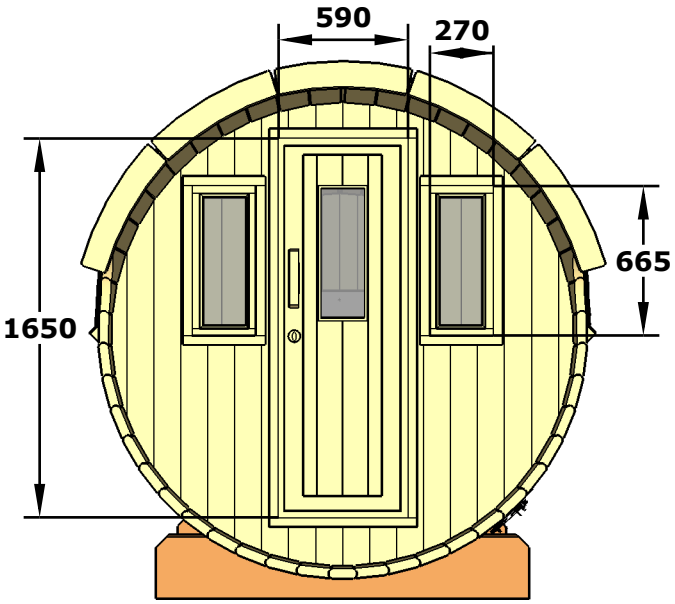

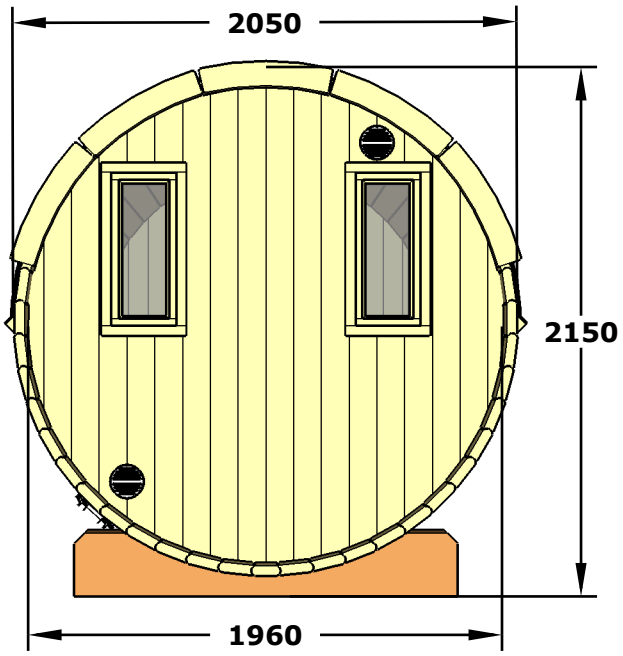

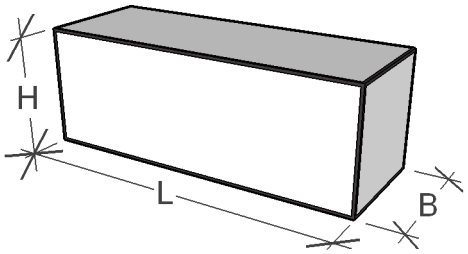

(LxBxH) 330x120x120 cm.

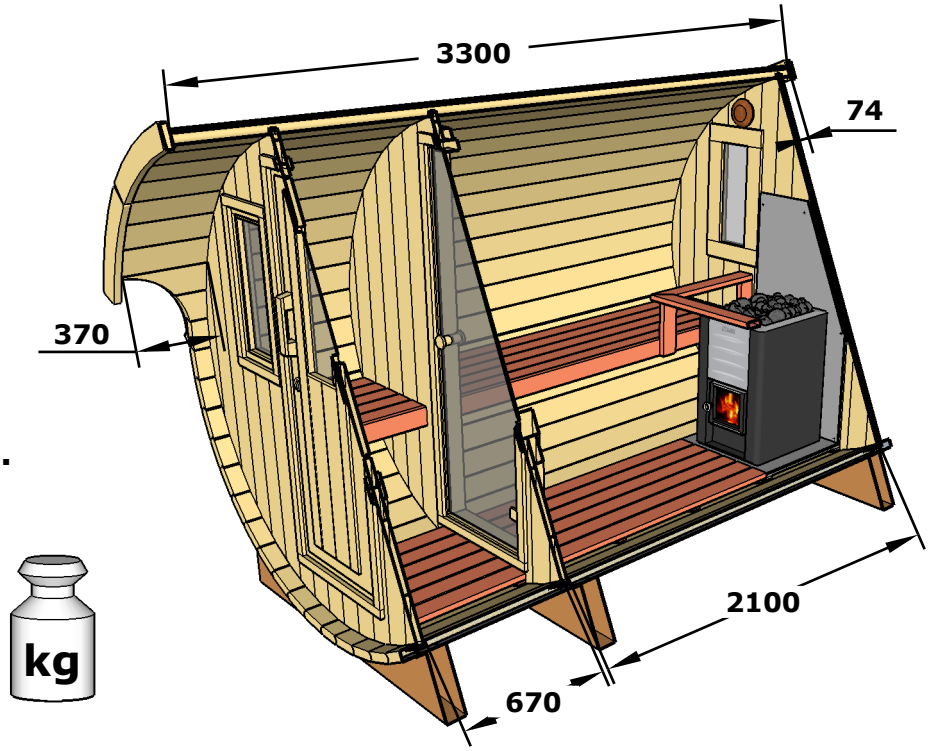

960 kg.

Details list nr. 1

Sauna 330, D200

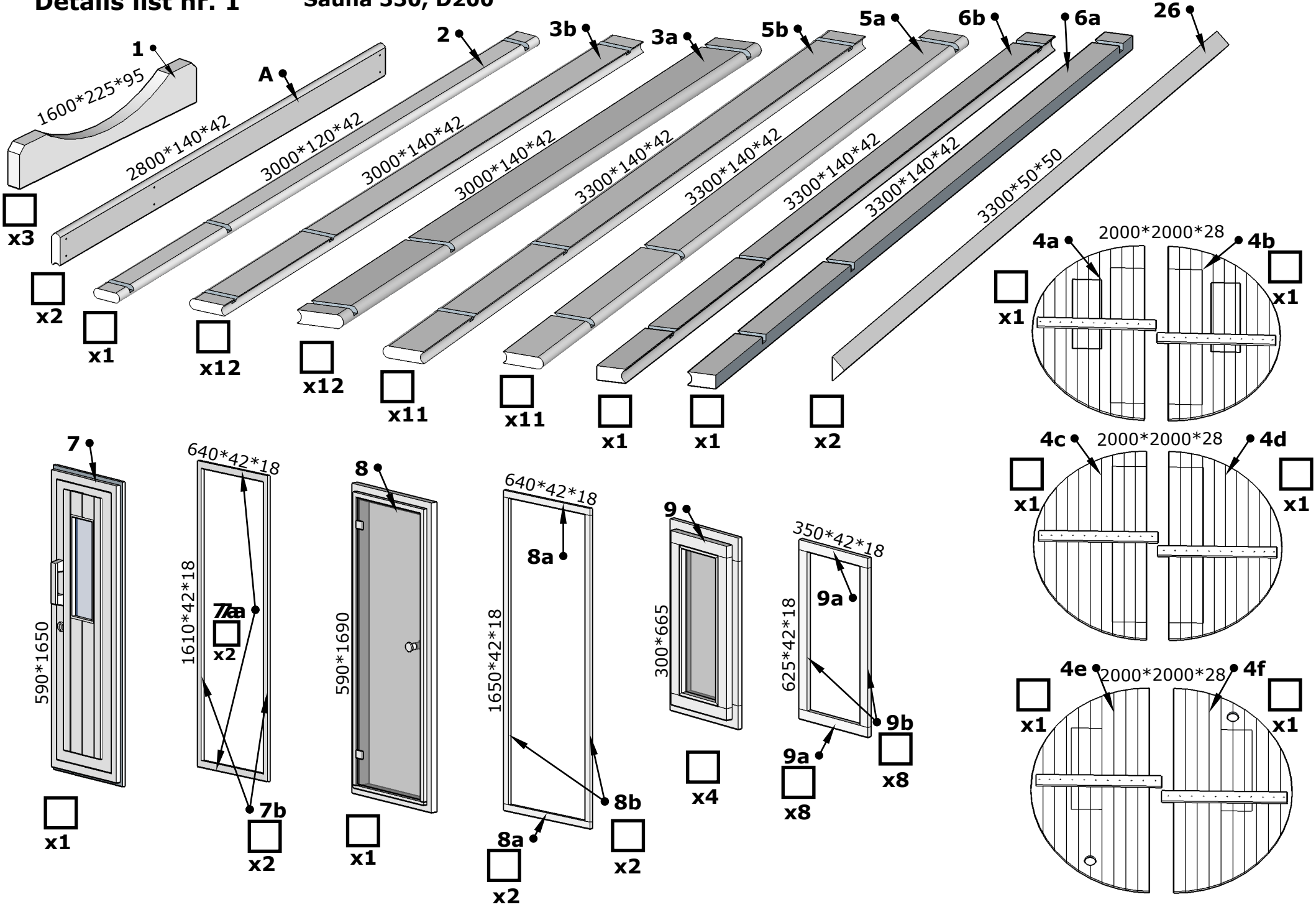

Details list nr. 2

Sauna 330, D200

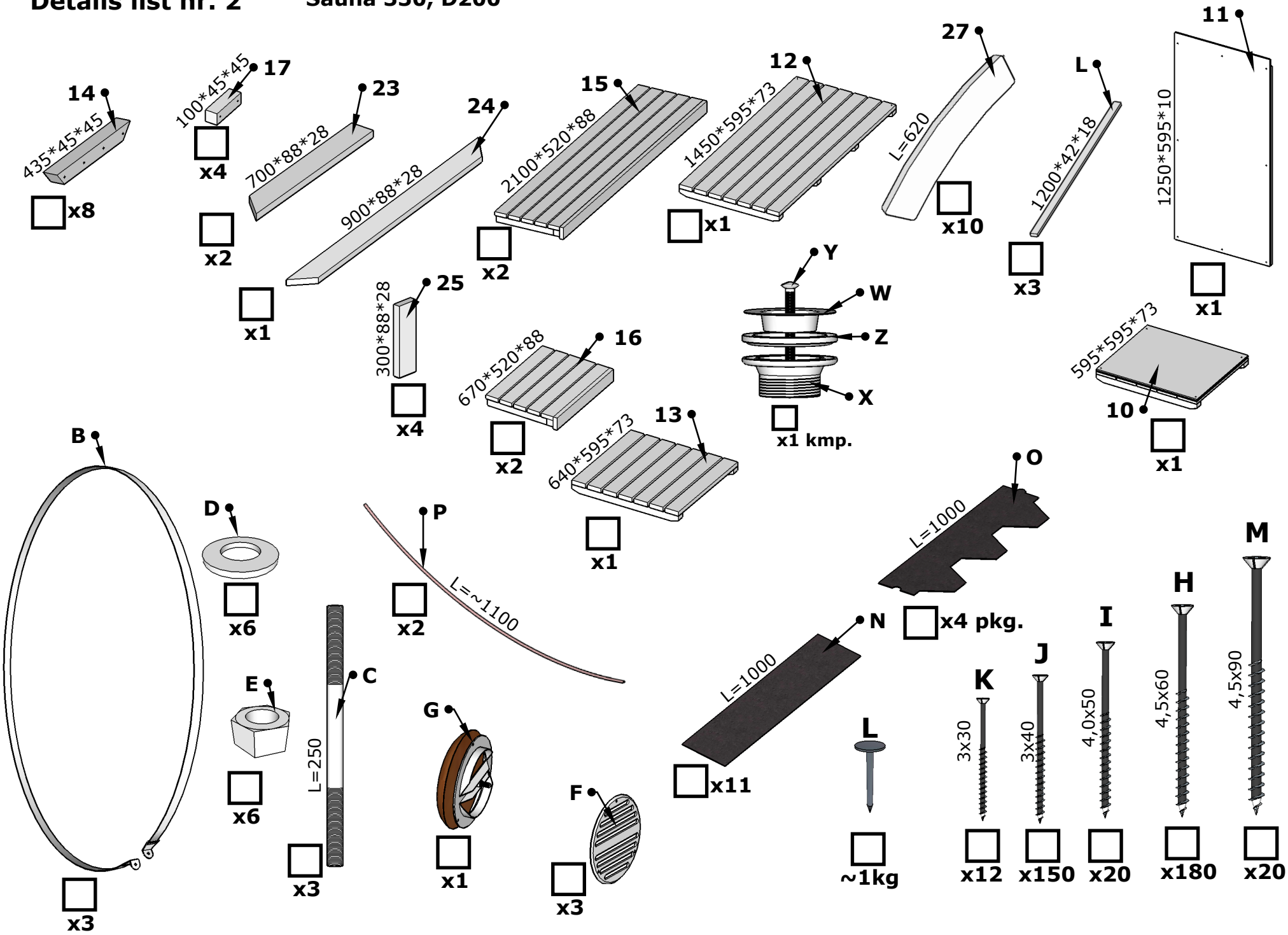

Sauna 330, D200

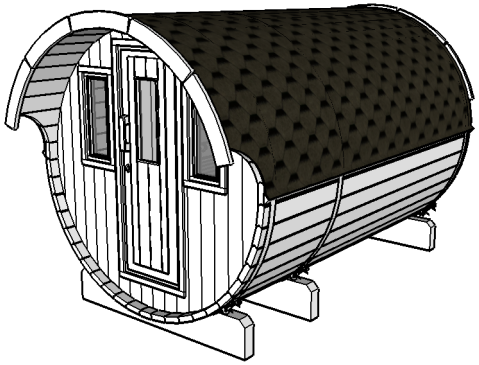

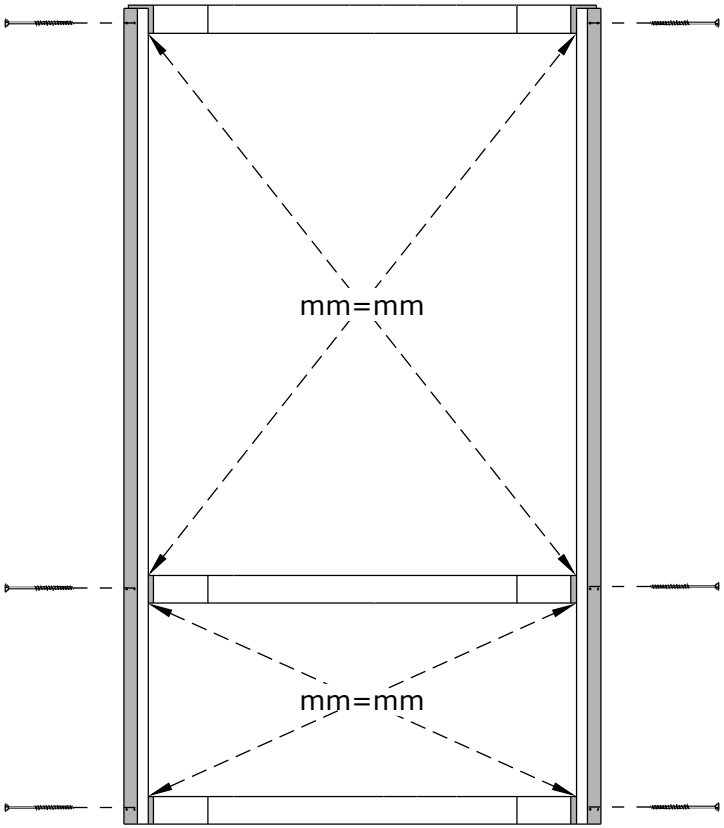

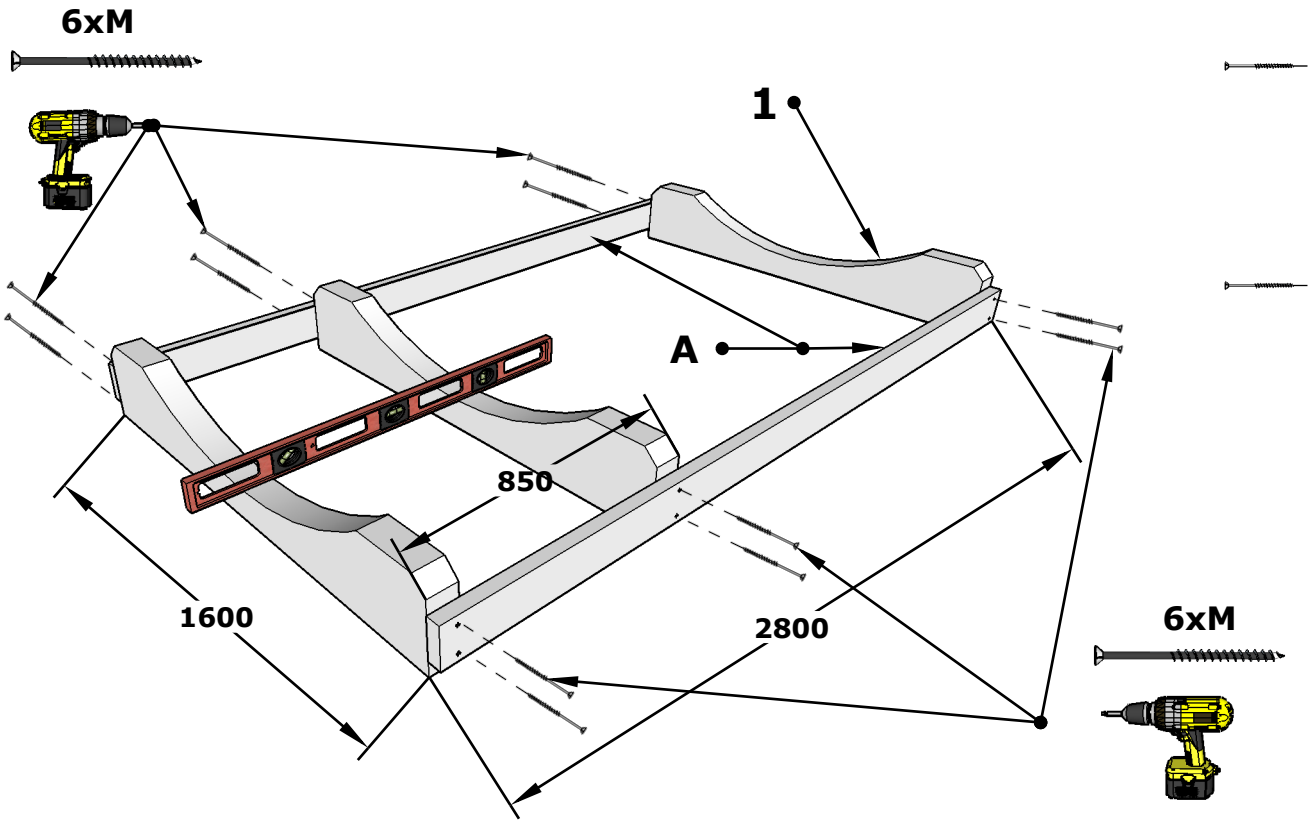

3 xDET 1
2x DET A

1.

Sauna 330, D200

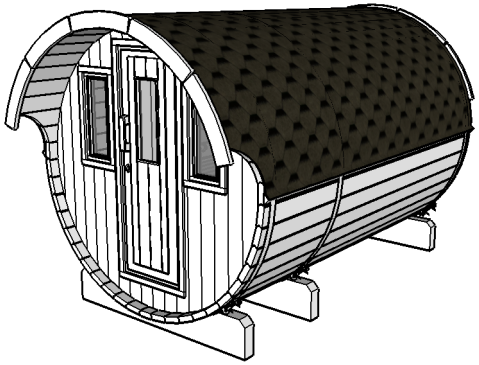

4 x DET 3a
4 x DET 3b

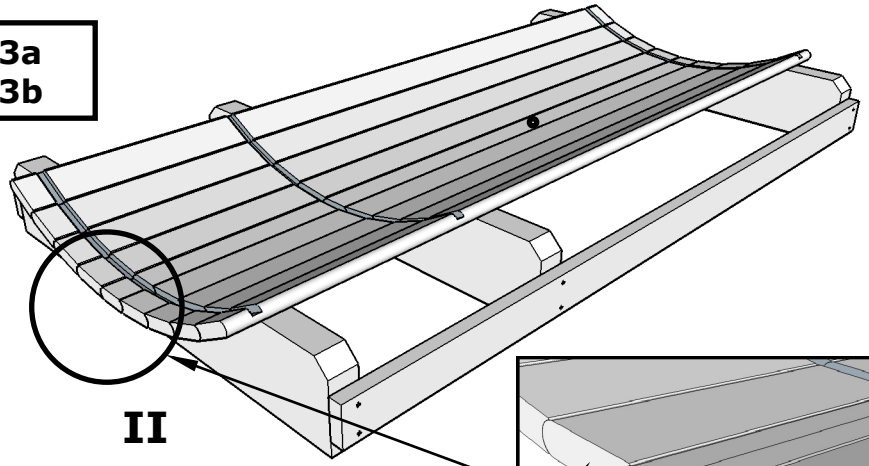

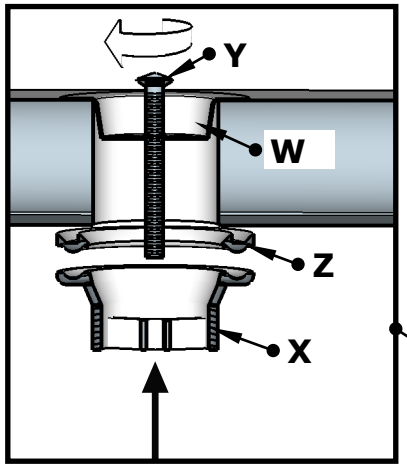

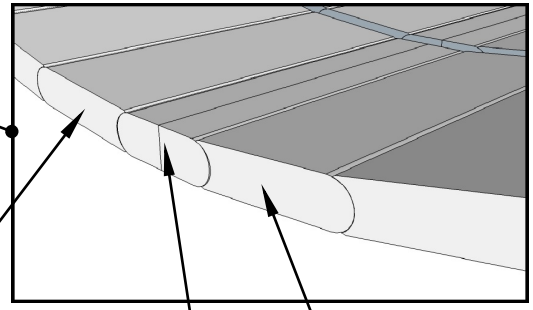

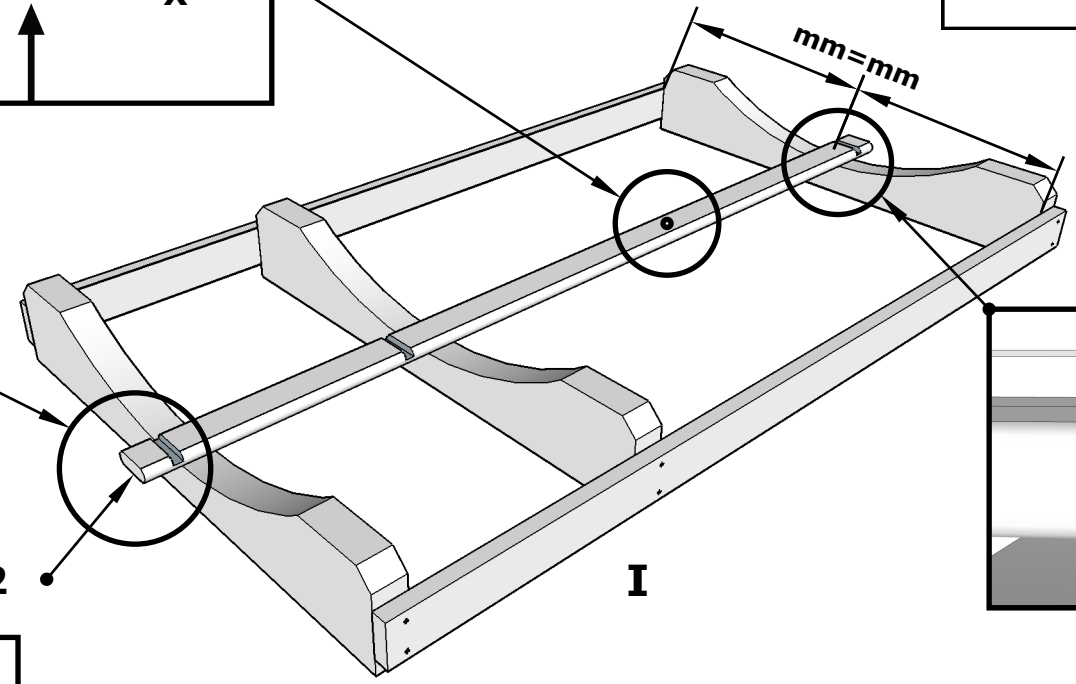

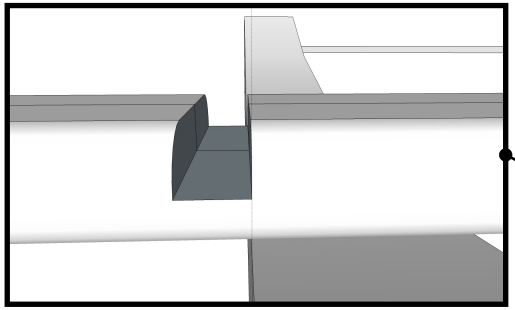

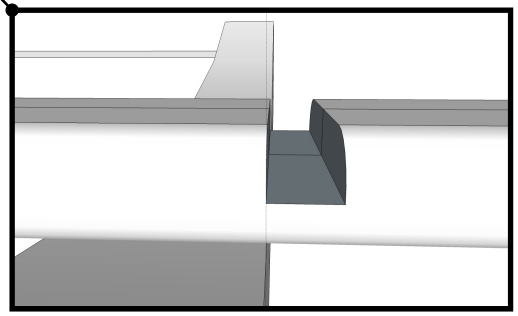

1xDET 2

2.

Sauna 330, D200

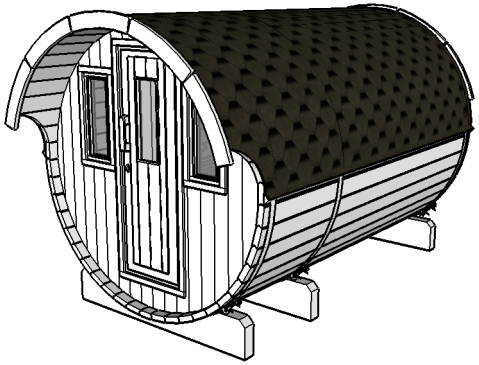

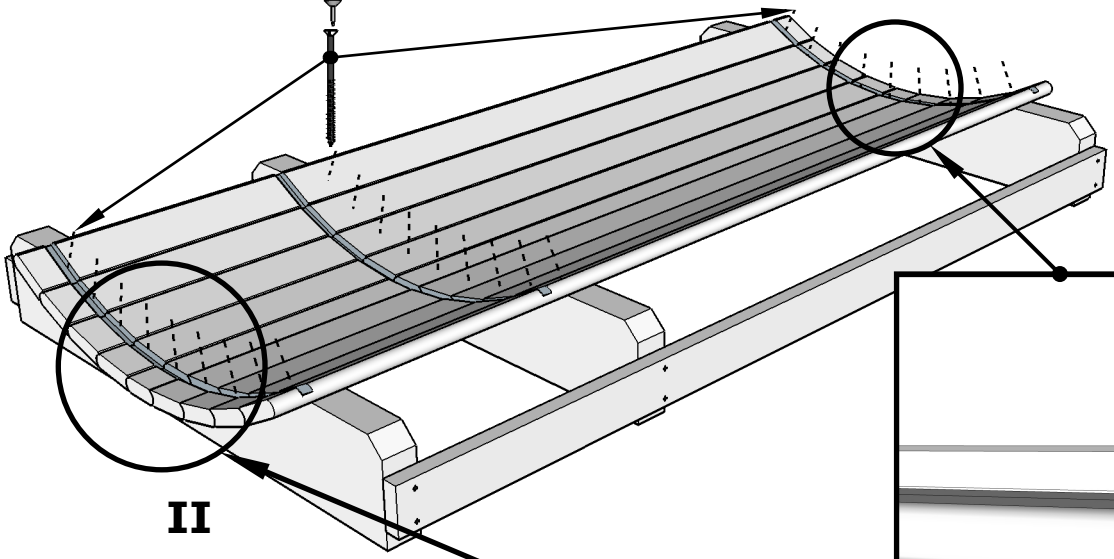

II

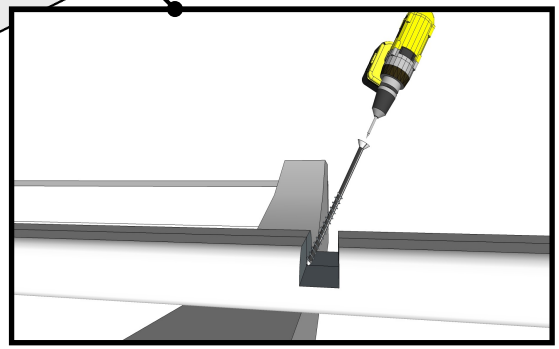

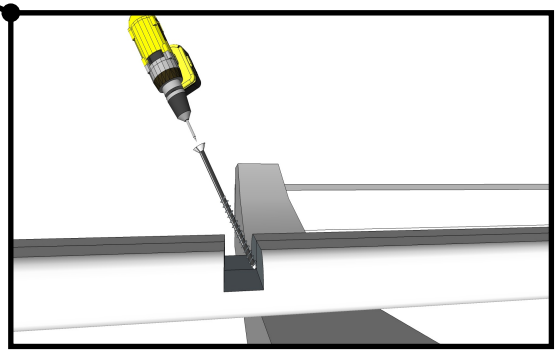

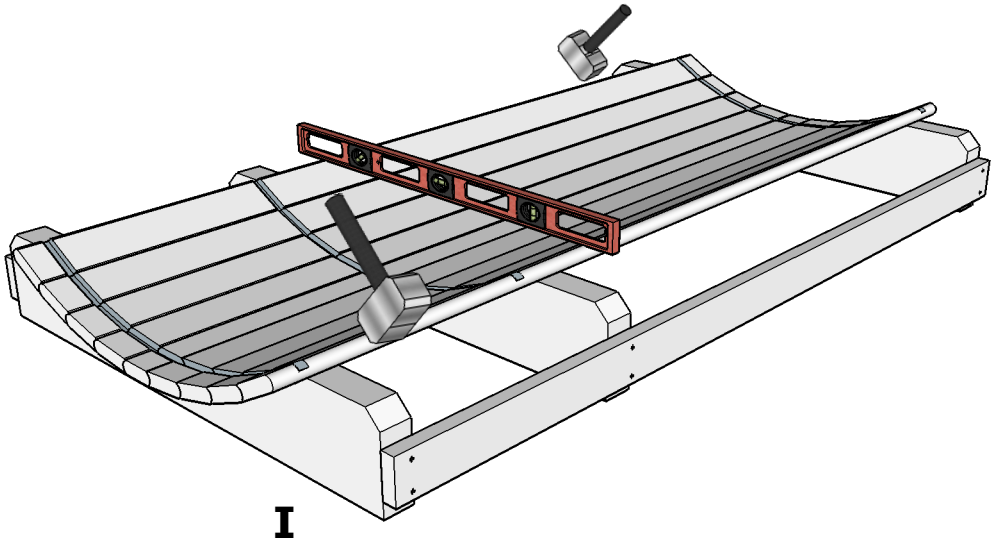

I

3.

Sauna 330, D200

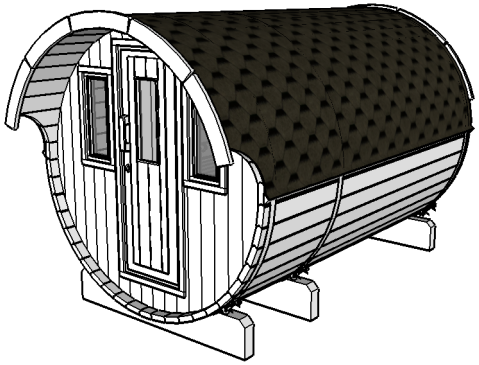

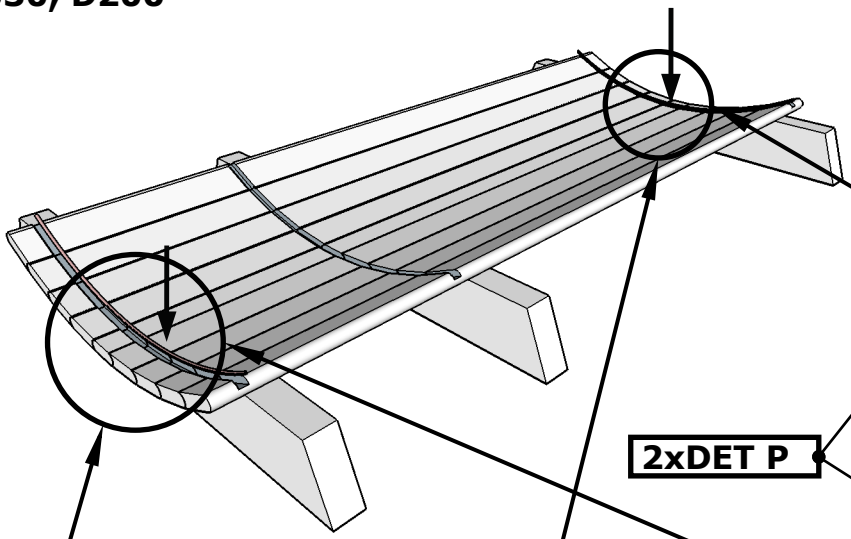

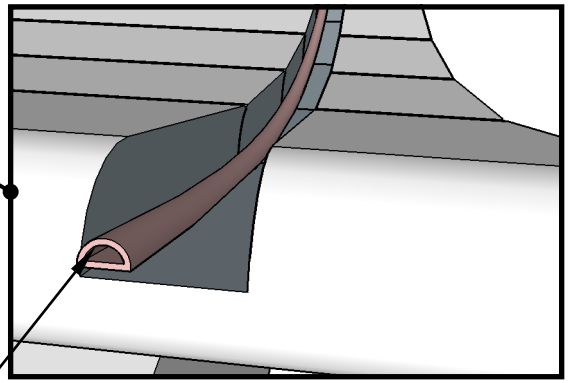

2xDET P

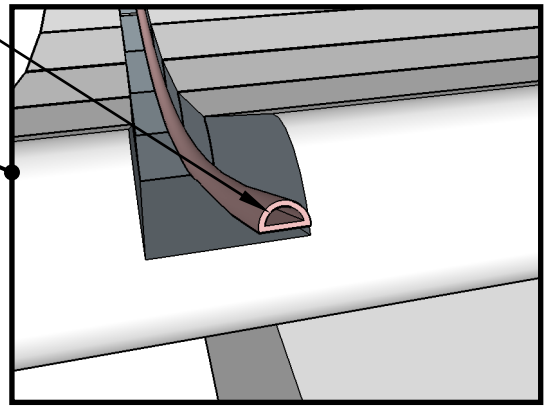

Drill 4 holes
in DET 2 Ø10 mm

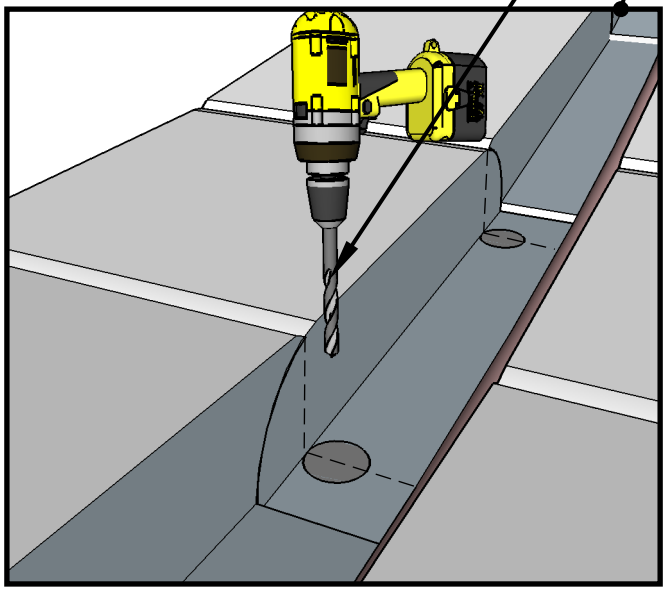

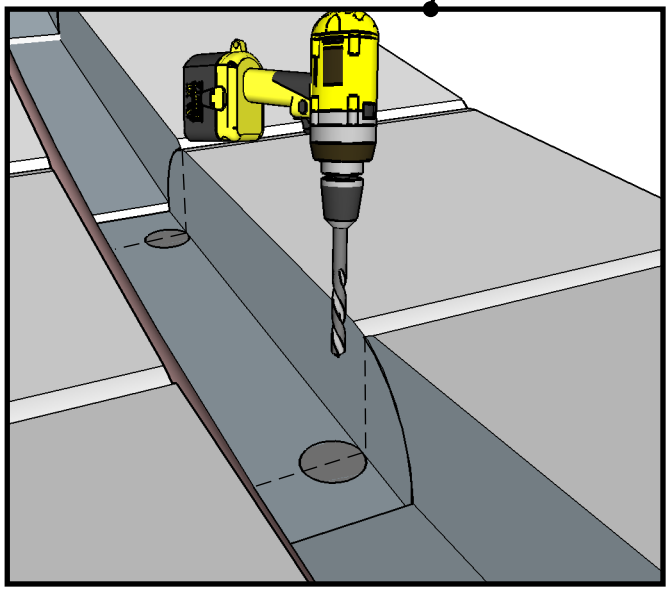

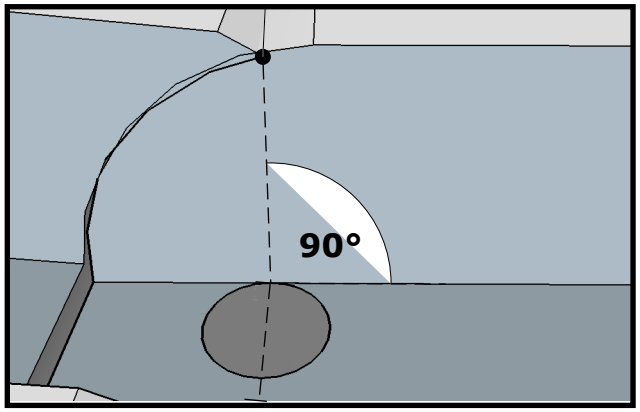

3A.

Sauna 330, D200

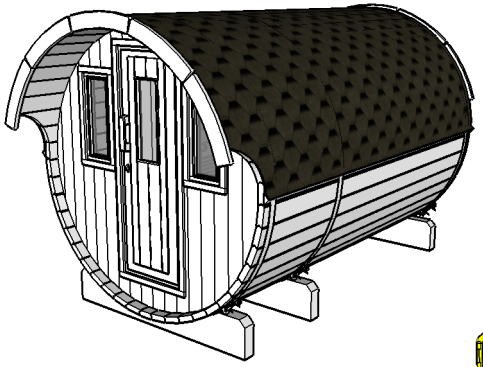

2x I

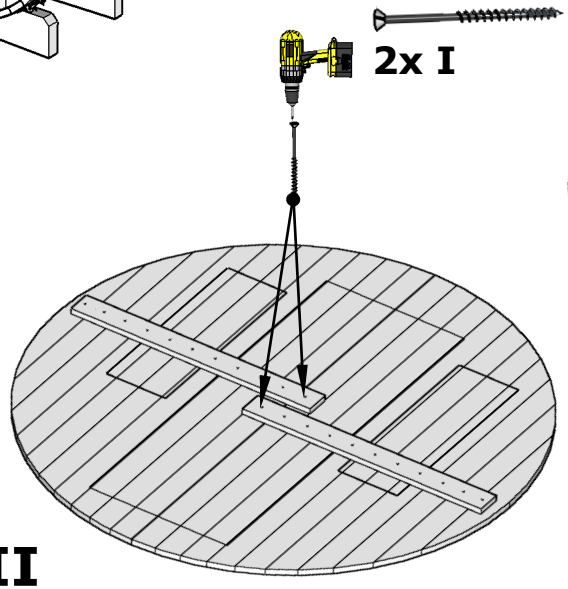

II

FRONT

2x I

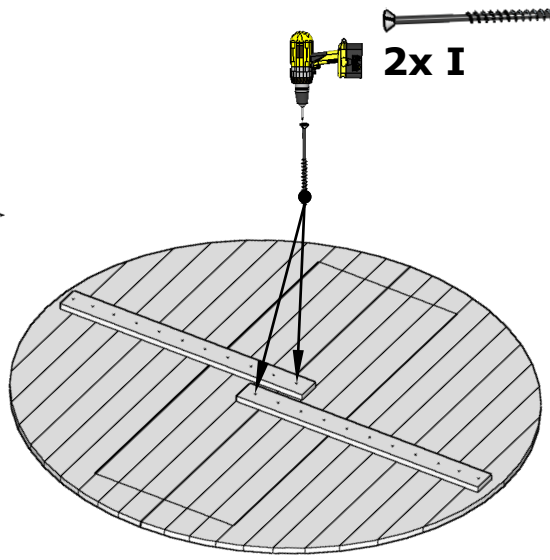

MIDDLE

2x I

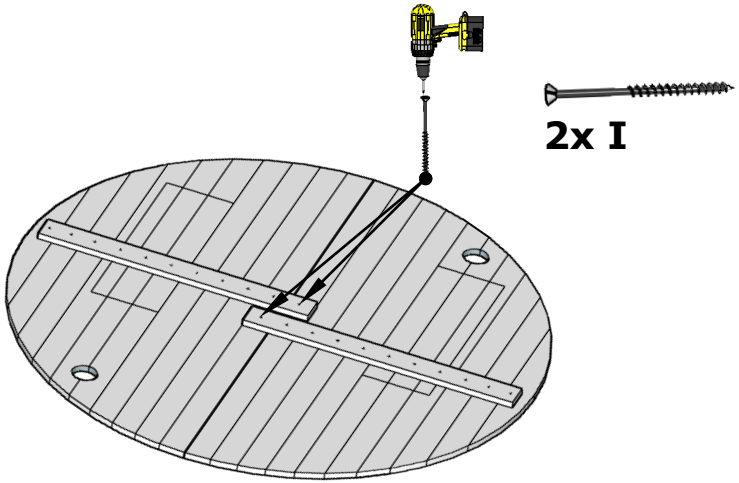

BACK

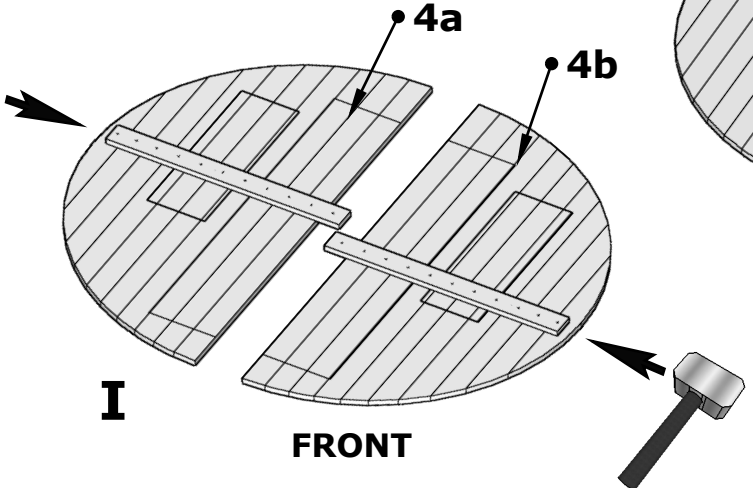

4a

4b

I

FRONT

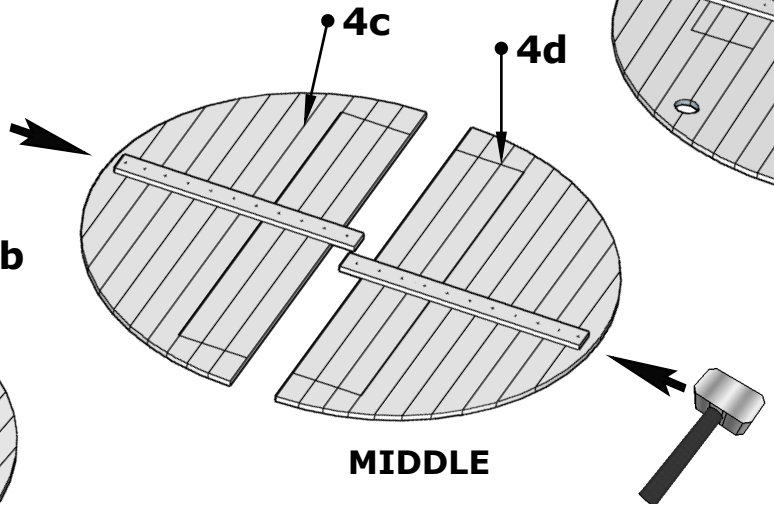

4c

4d

MIDDLE

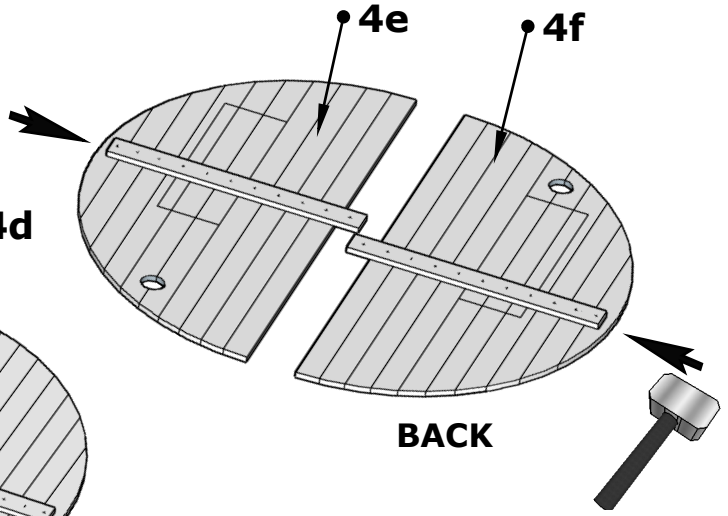

4e

4f

BACK

6xDET 4

4.

Sauna 330, D200

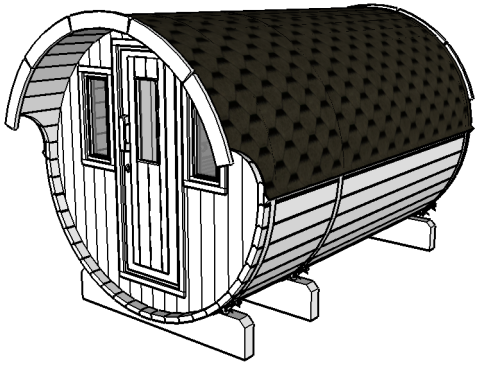

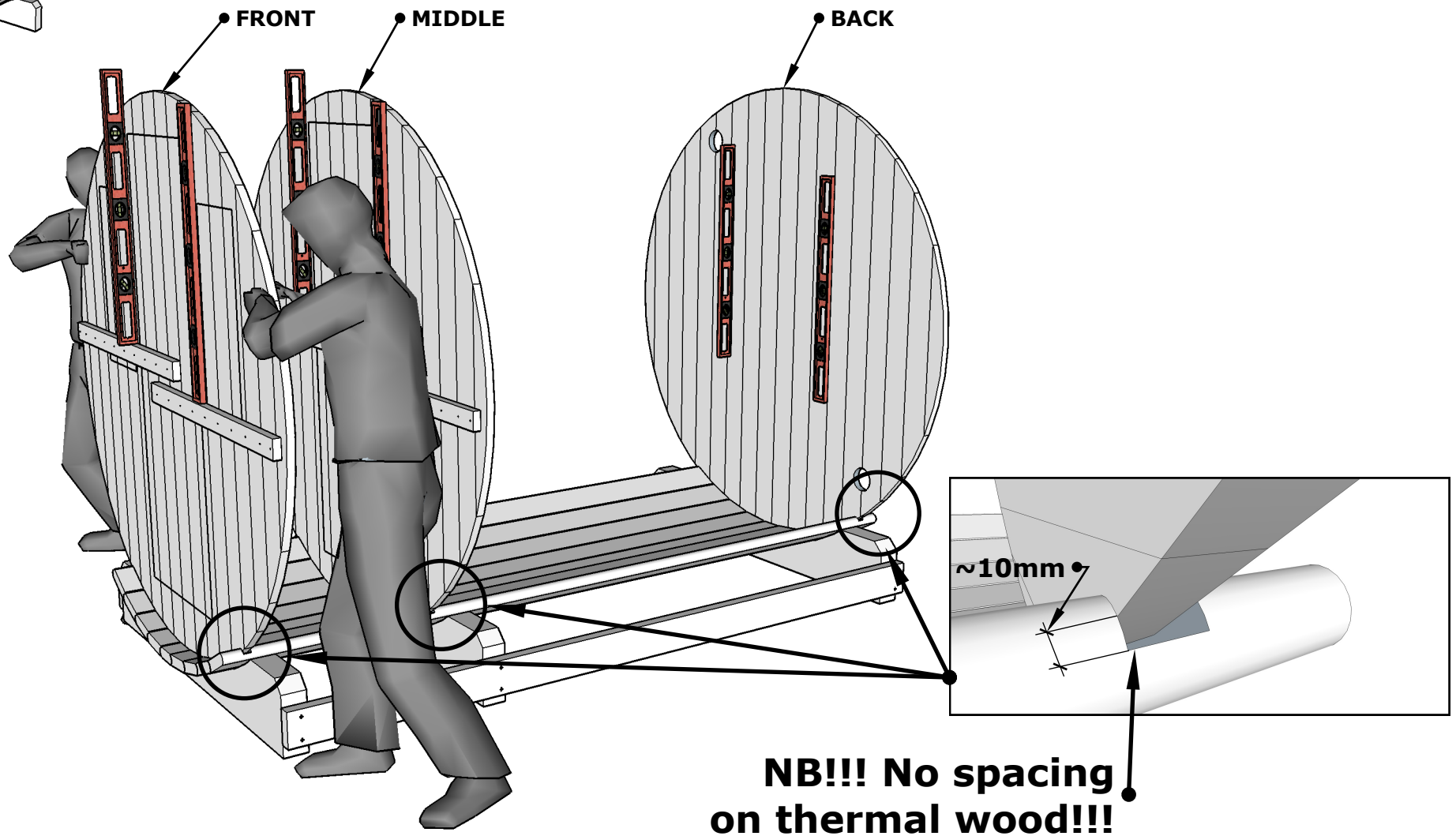

5.

Sauna 330, D200

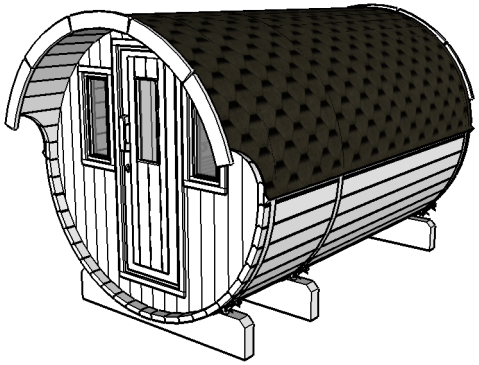

Watch Page 6A

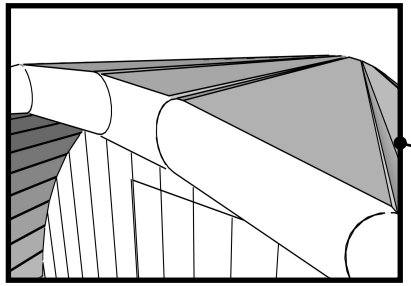

1x DET 6b

11x DET 5b
10x DET 5a

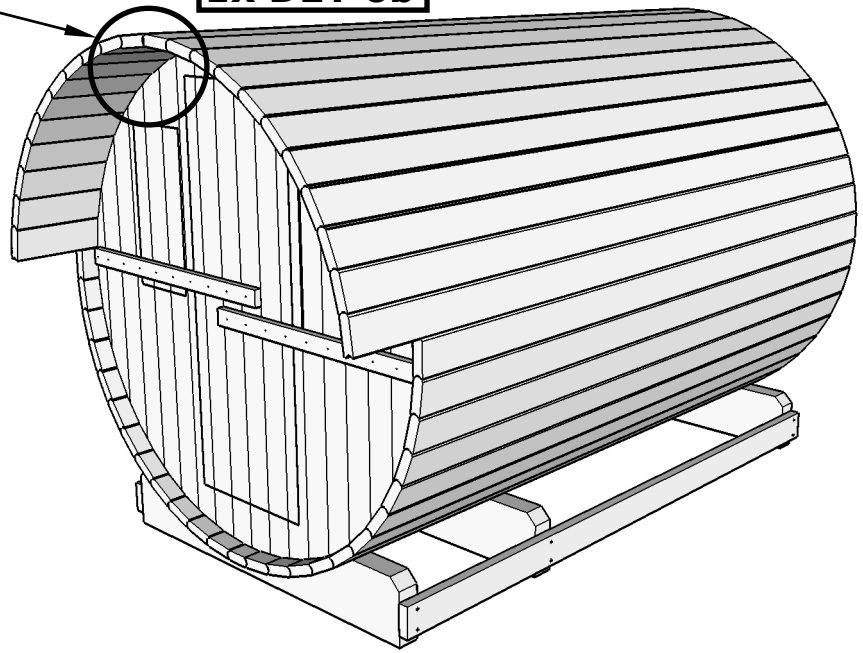

II

8x DET 3a
8x DET 3b

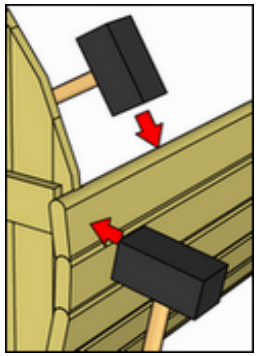

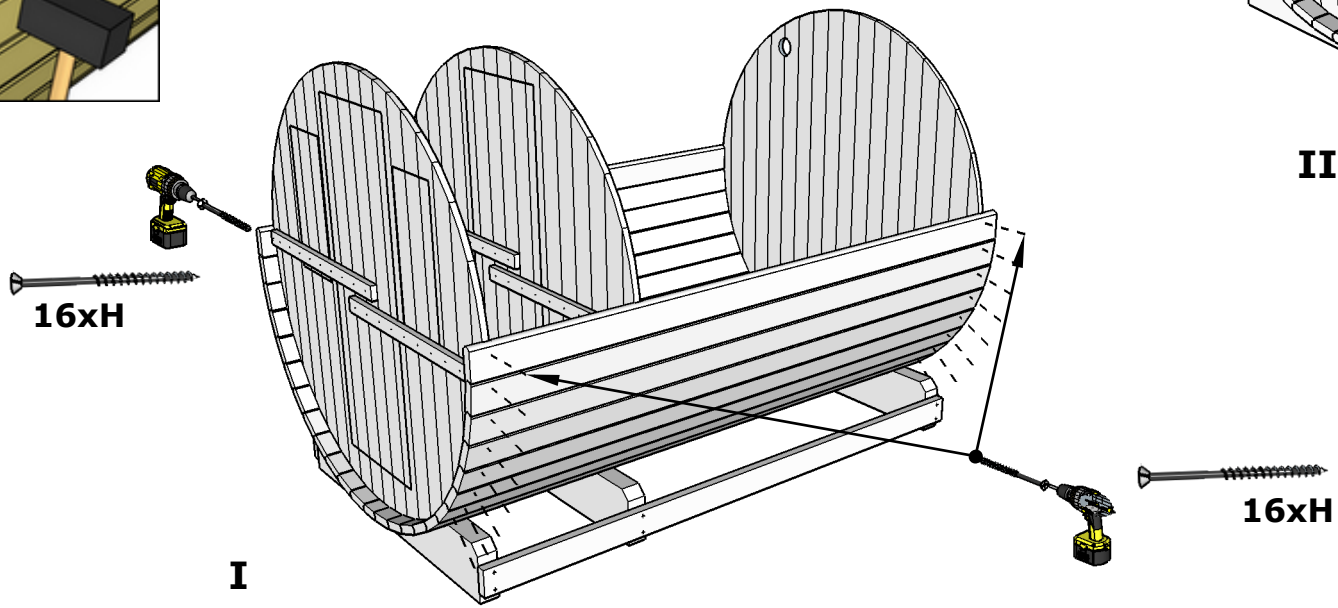

16xH

16xH

I

6.

Sauna 330, D200

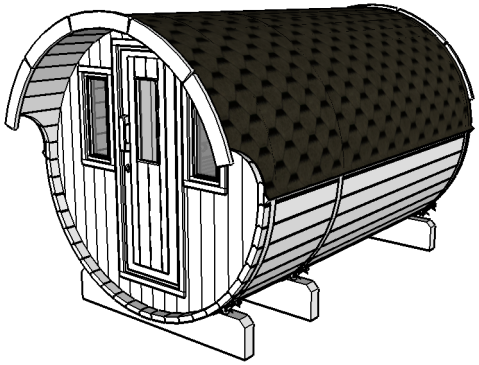

Important!!!

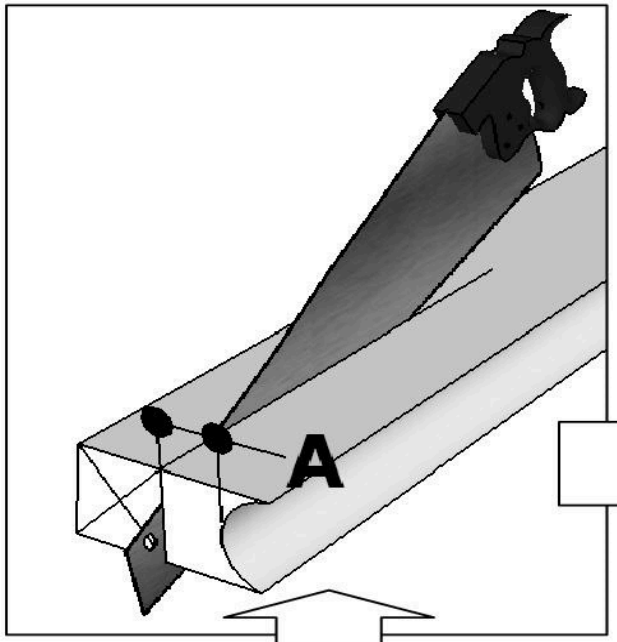

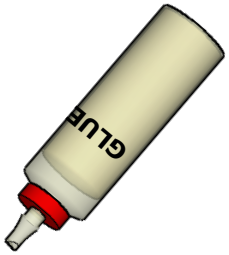

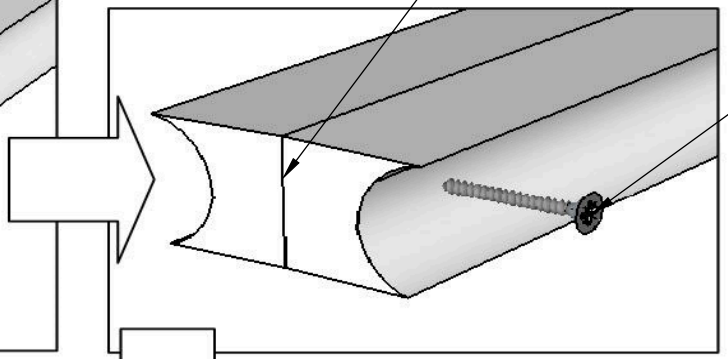

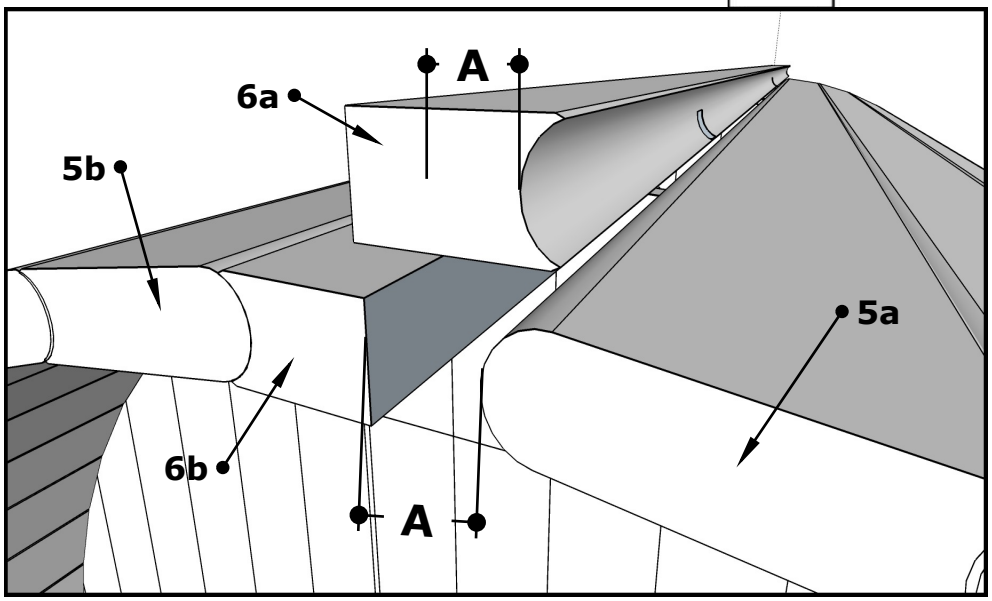

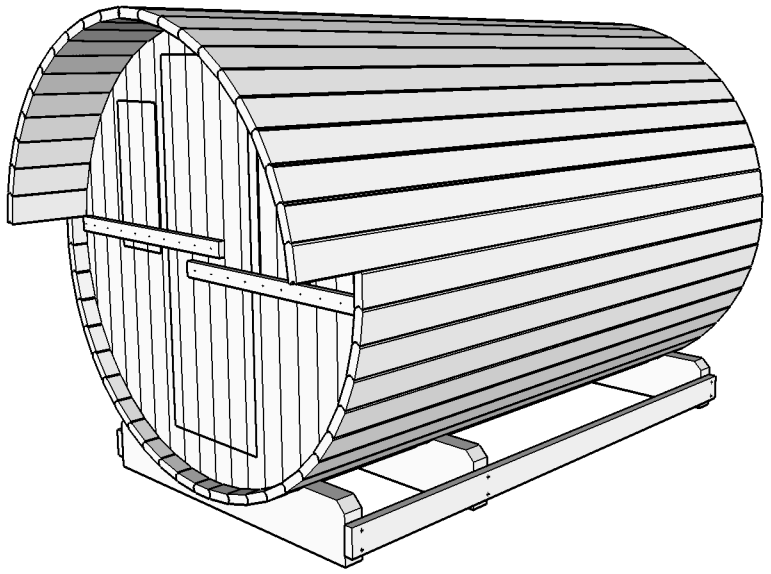

6A

Sauna 330, D200

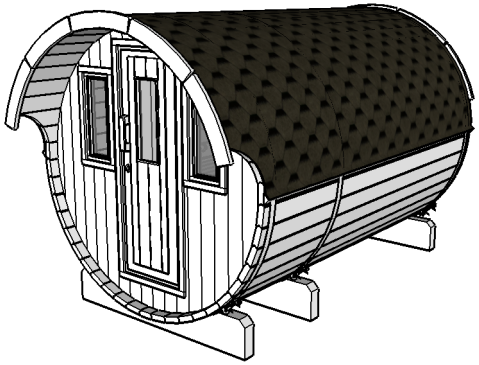

2xDET B

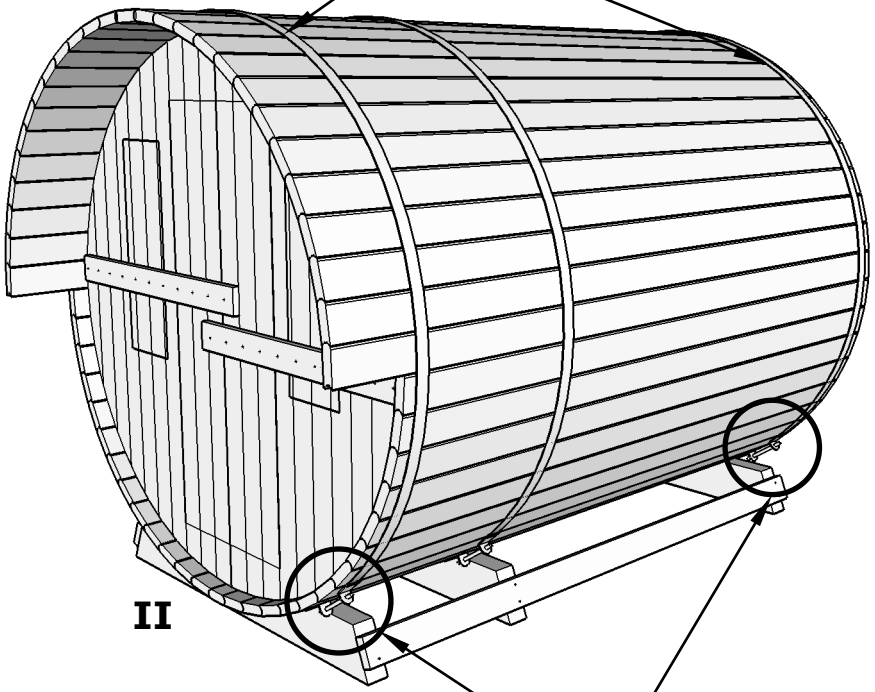

II

1xDET B

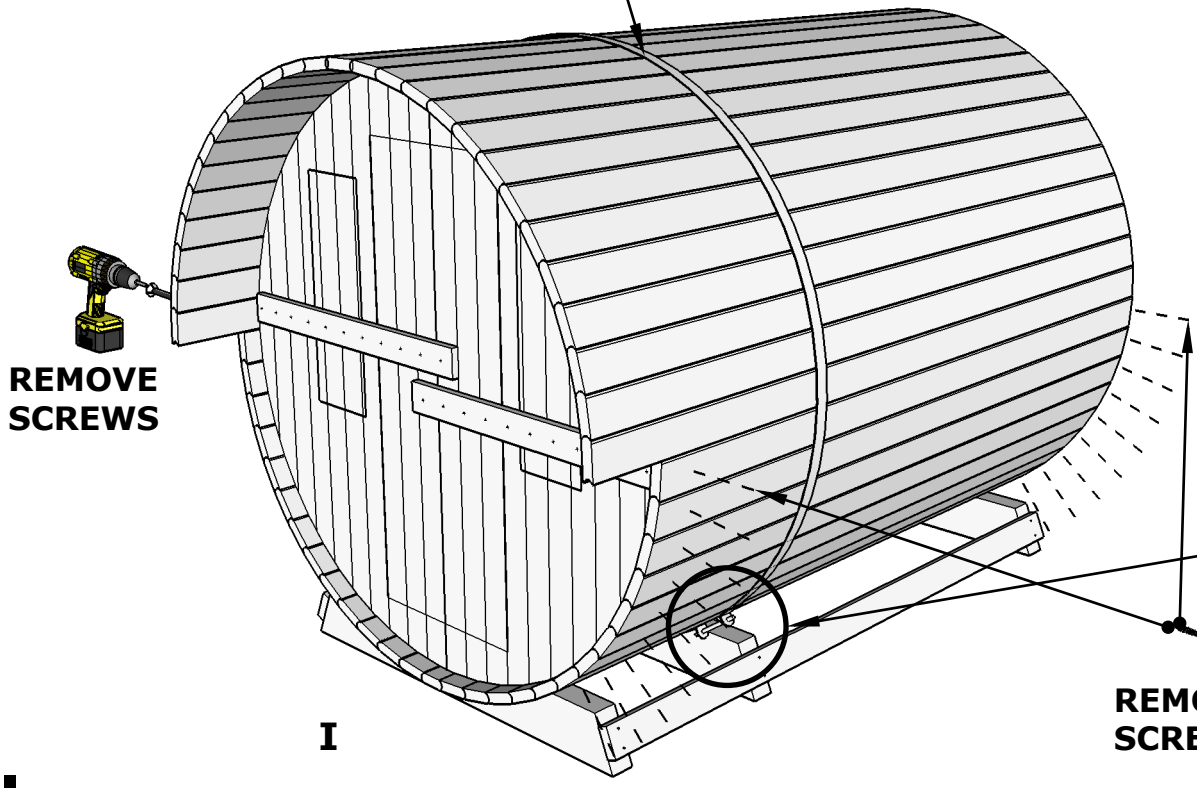

REMOVE SCREWS

I

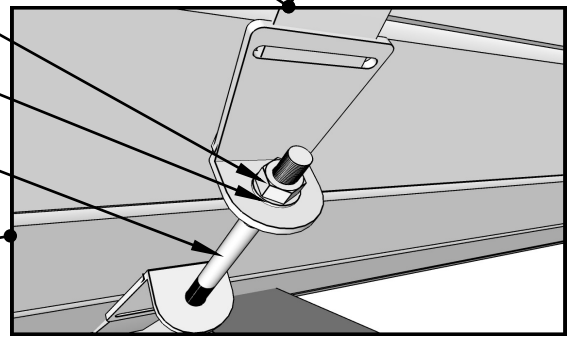

E

D

C

REMOVE SCREWS

NB! Don´t remove screws, if using thermal wood!!!

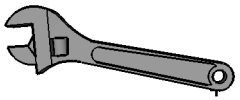

7.

Sauna 330, D200

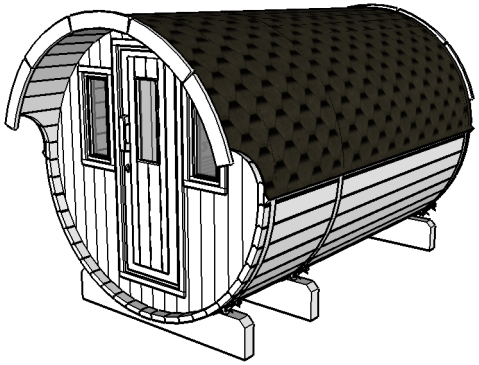

CUT OUT

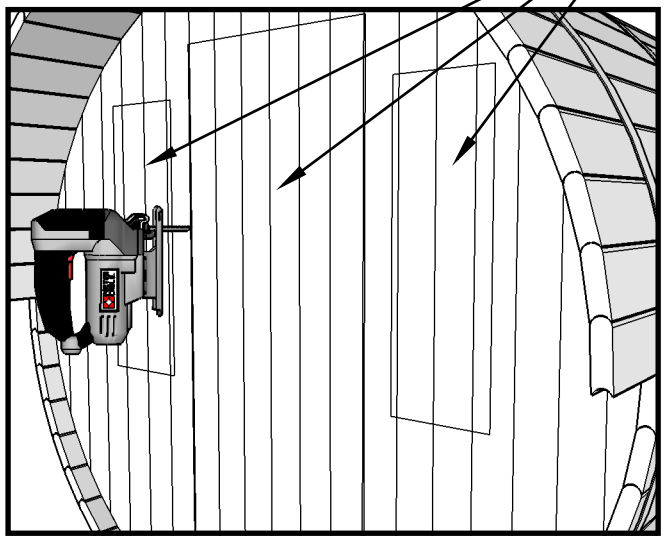

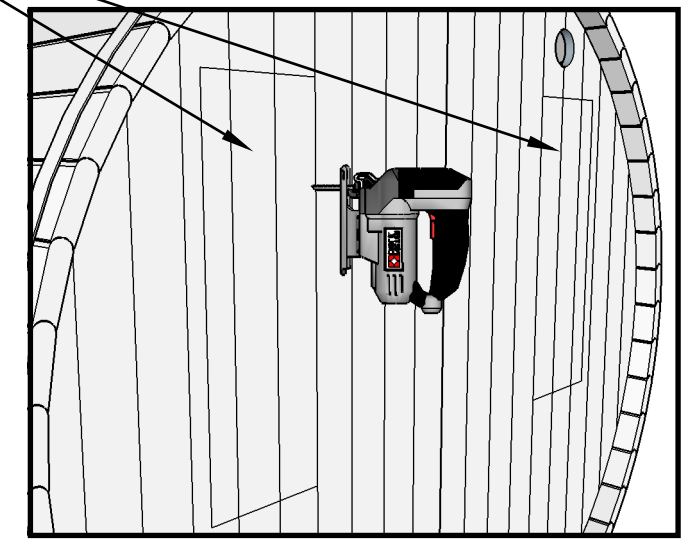

II

REMOVE

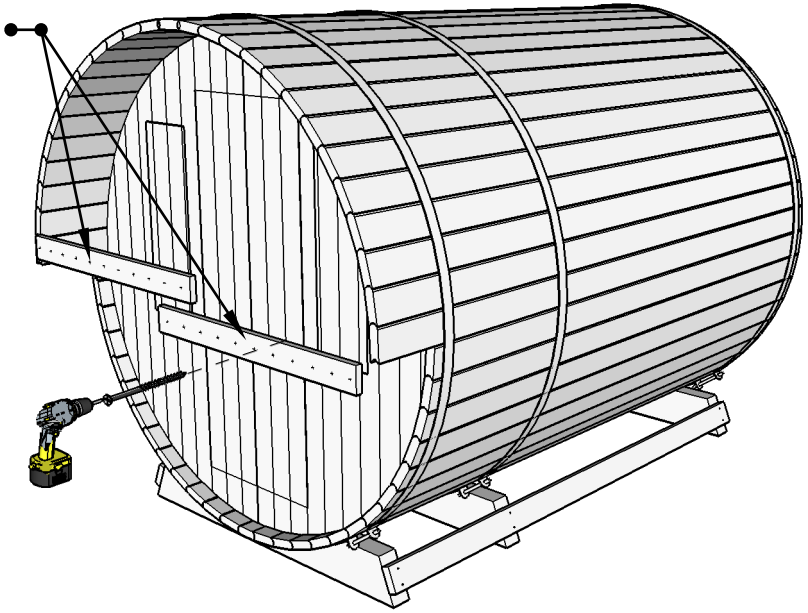

REMOVE

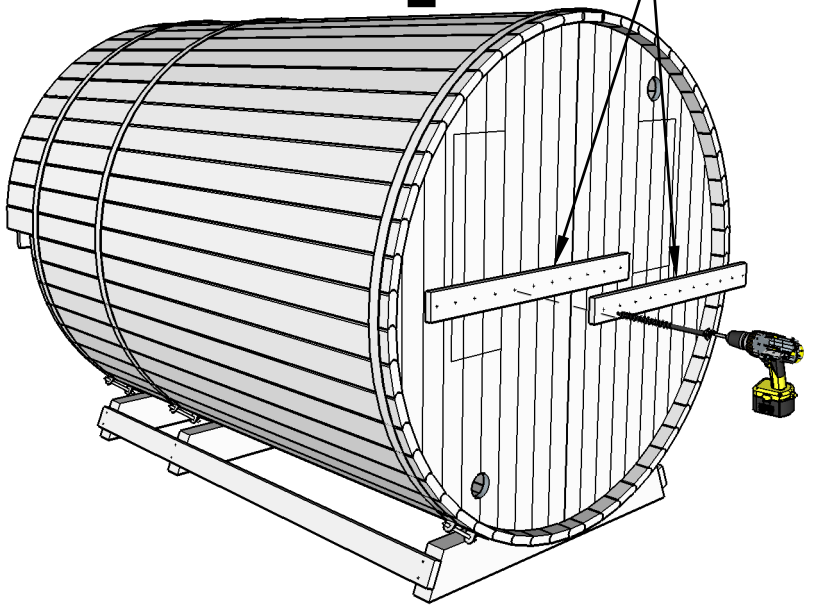

I

8.

Sauna 330, D200

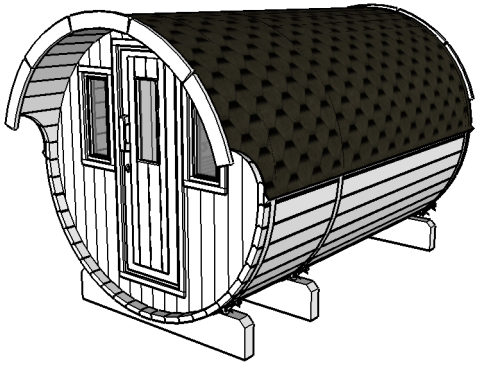

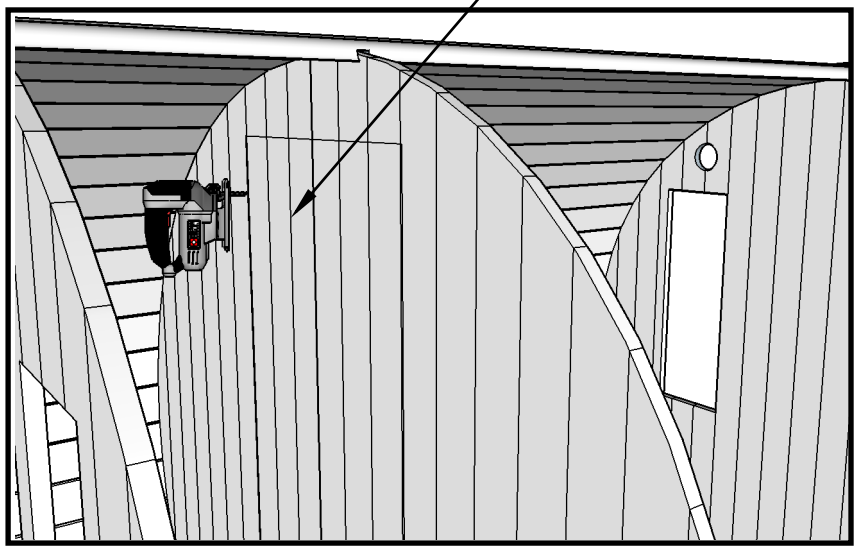

II

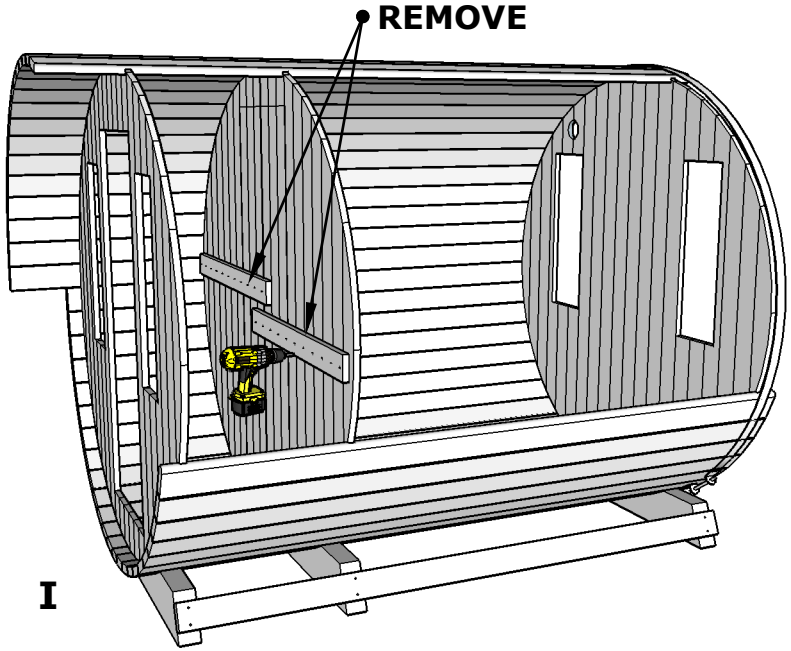

I

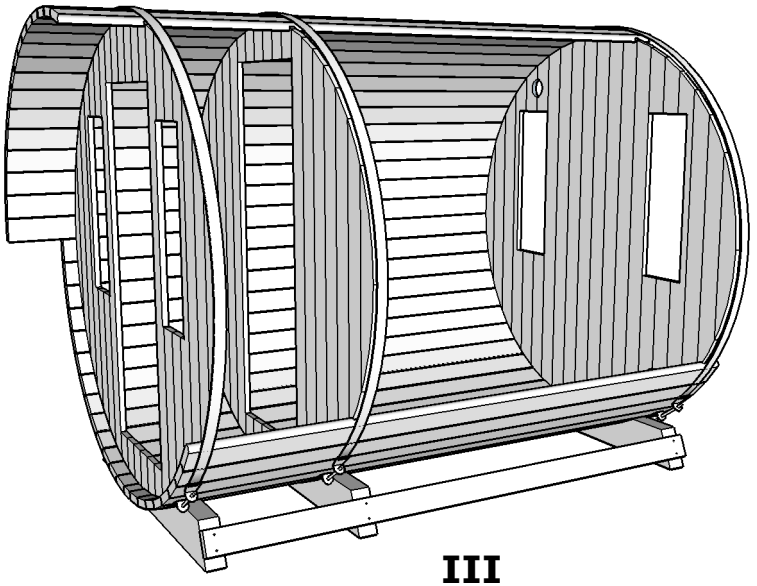

III

9.

Sauna 330, D200

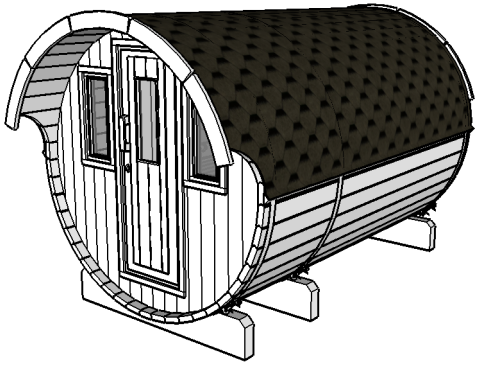

40x J

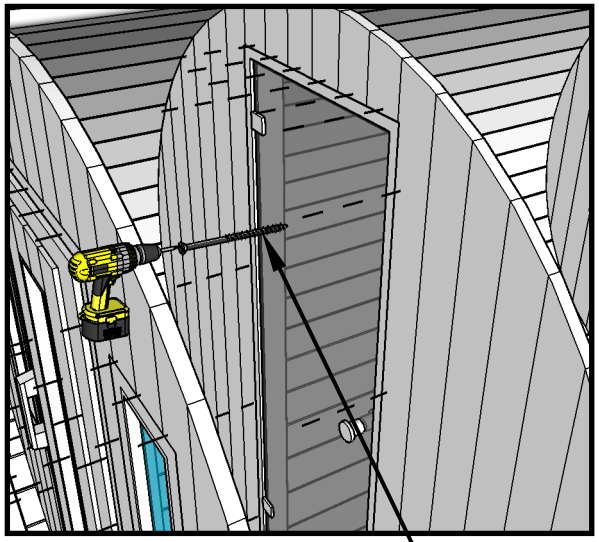

20x J

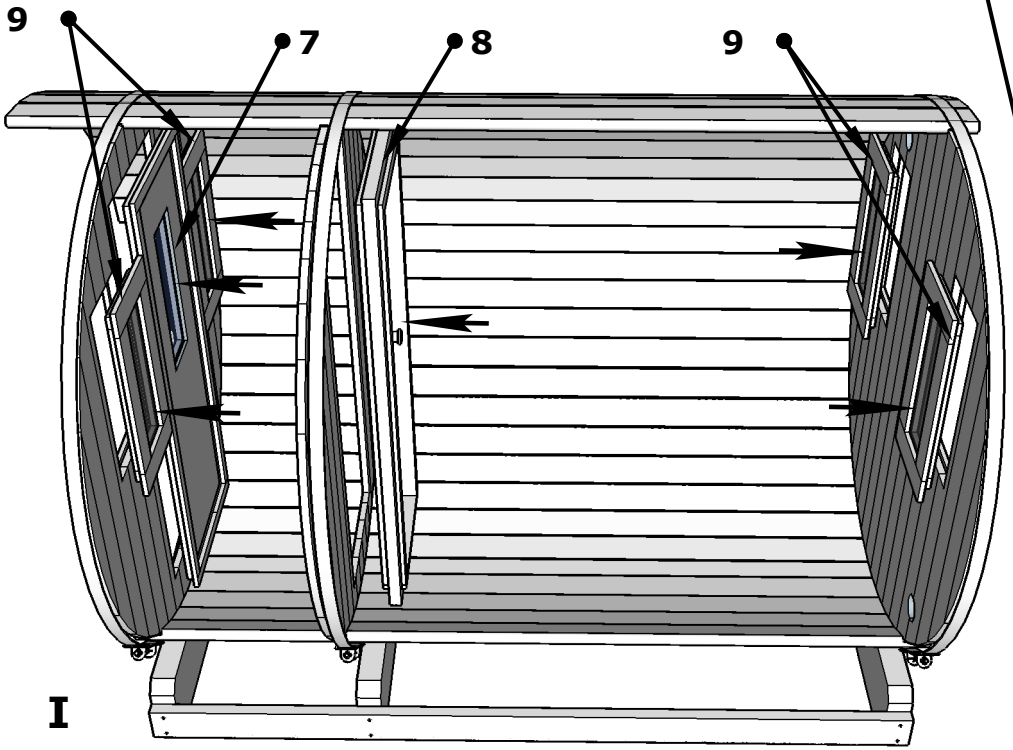

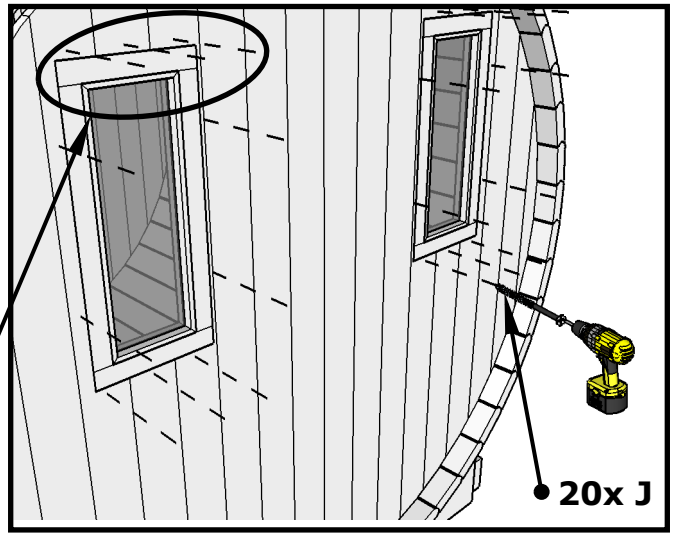

20x J

NB! Horizontally fix screw in every board!!!

10. I

Sauna 330, D200

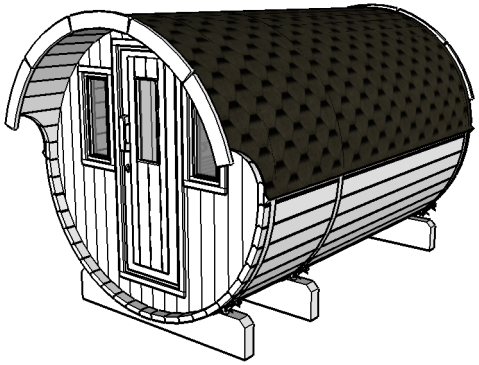

4xDET 9a
4XDET 9b

20xJ

II

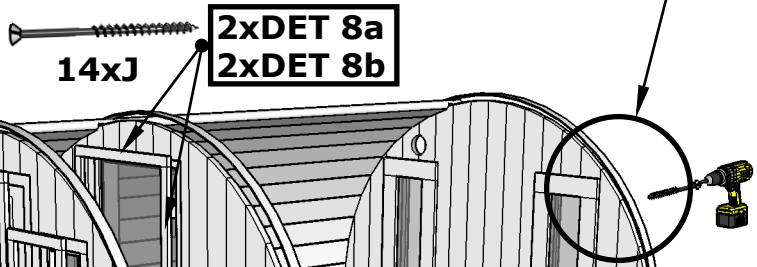

14xJ

2xDET 8a
2xDET 8b

34xJ

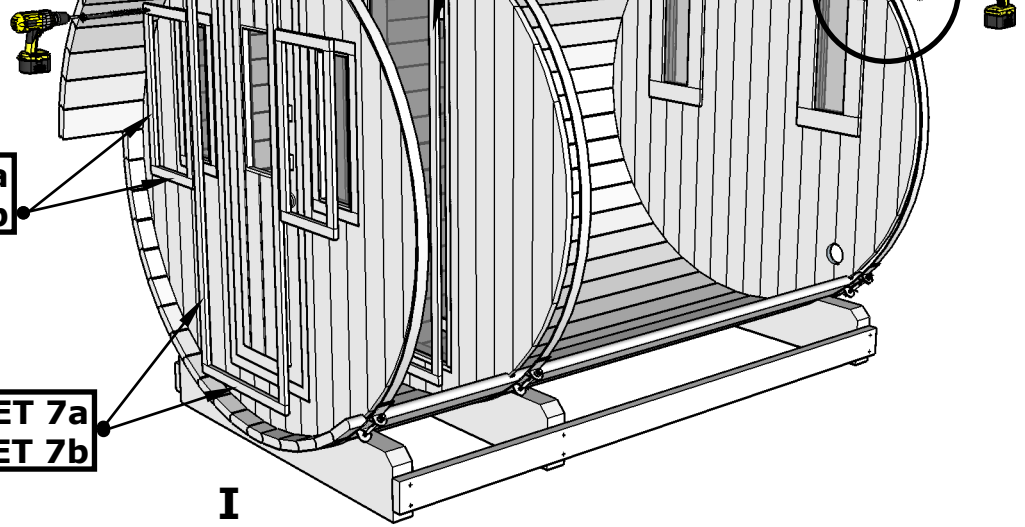

4xDET 9a
4xDET 9b

2xDET 7a
2xDET 7b

I

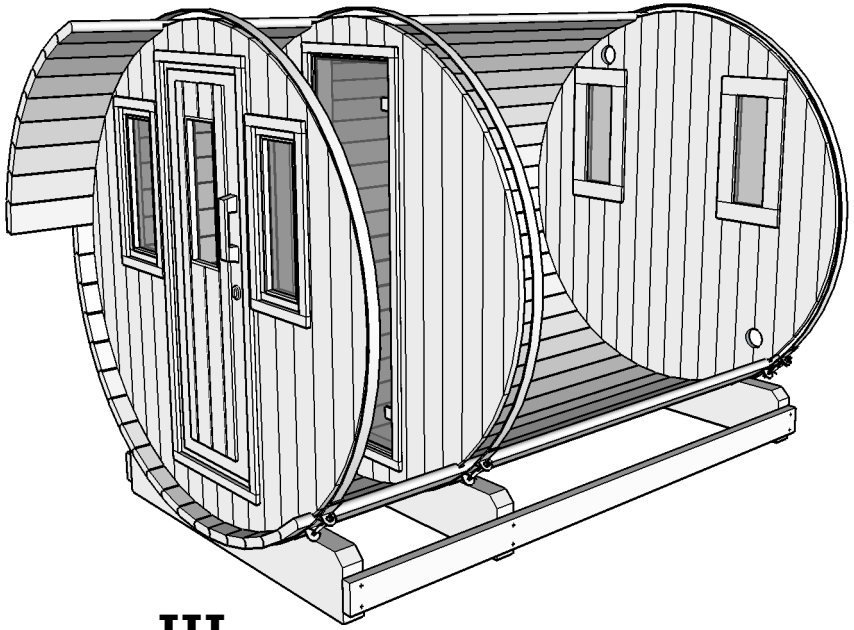

III

11.

Sauna 330, D200

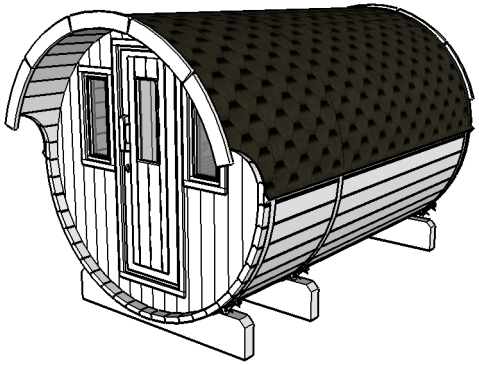

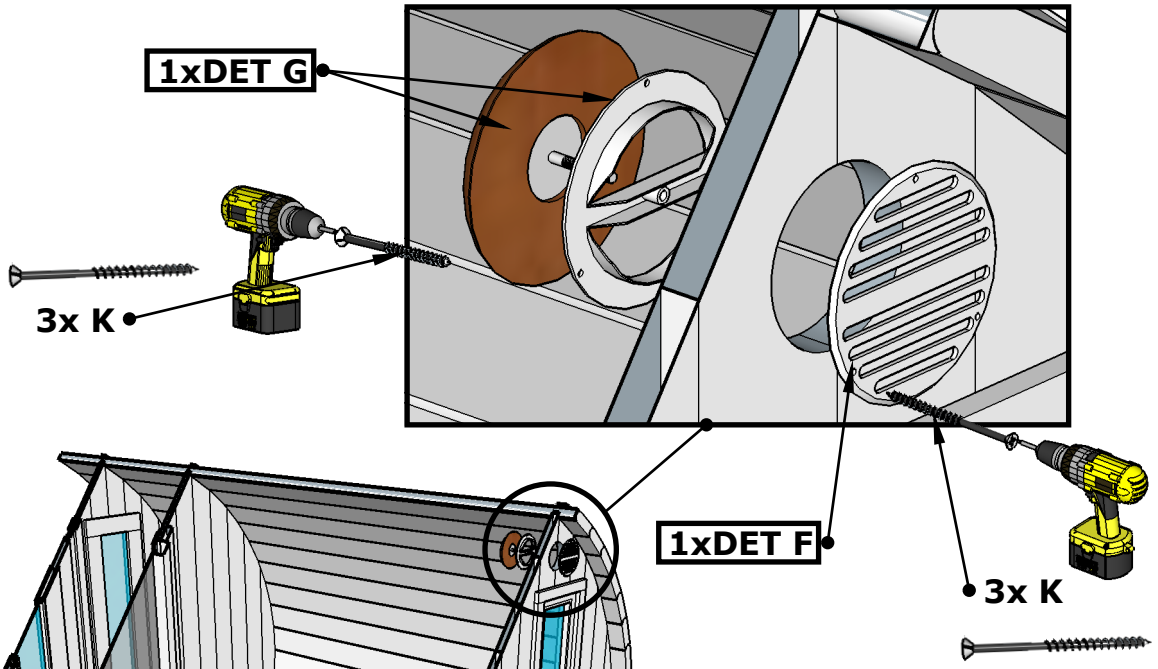

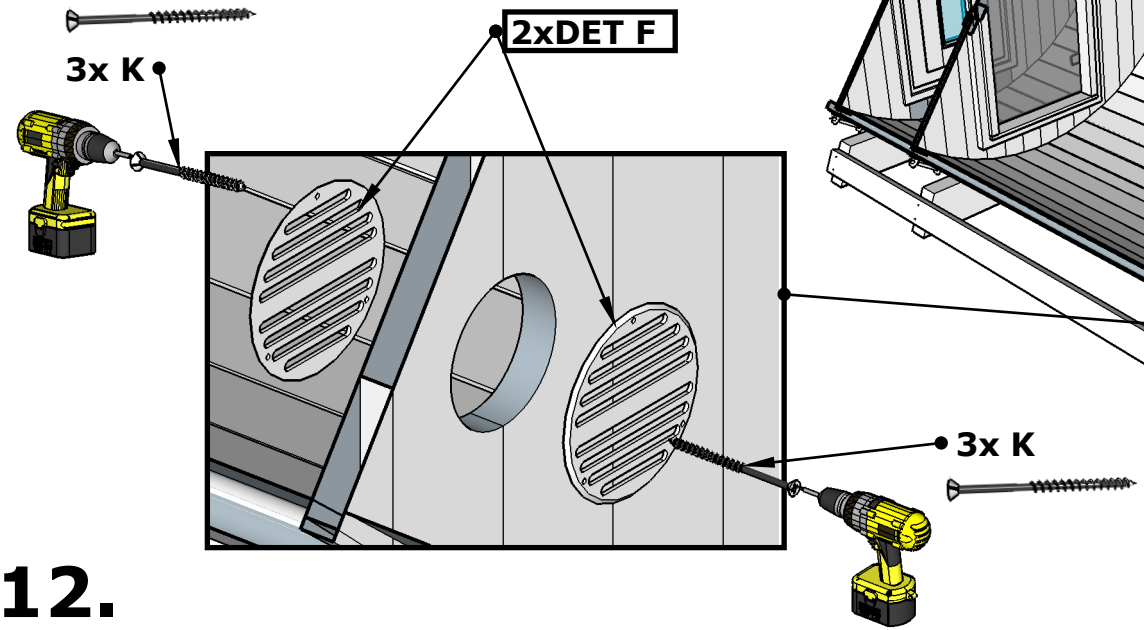

12.

Sauna 330, D200

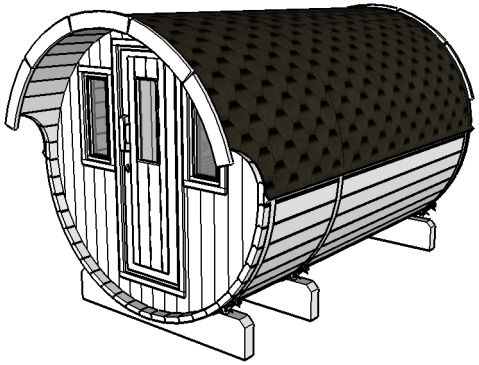

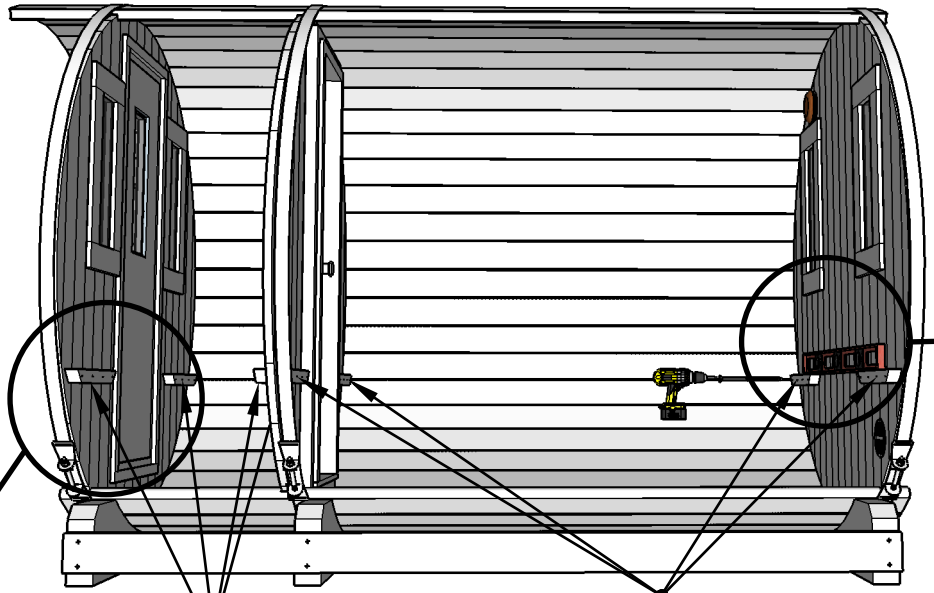

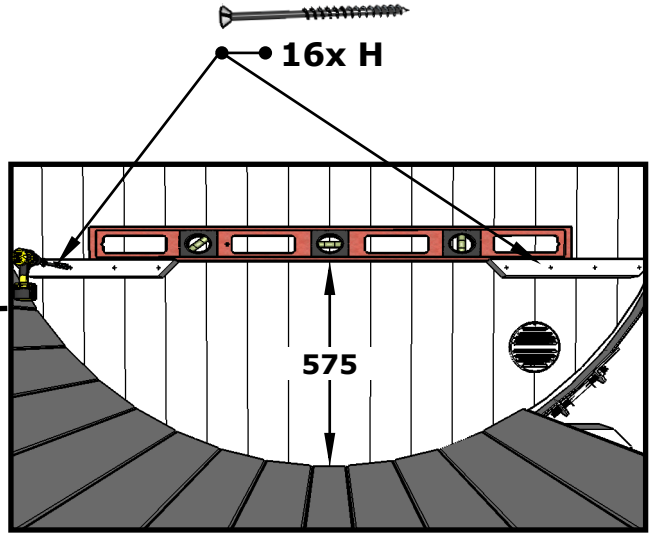

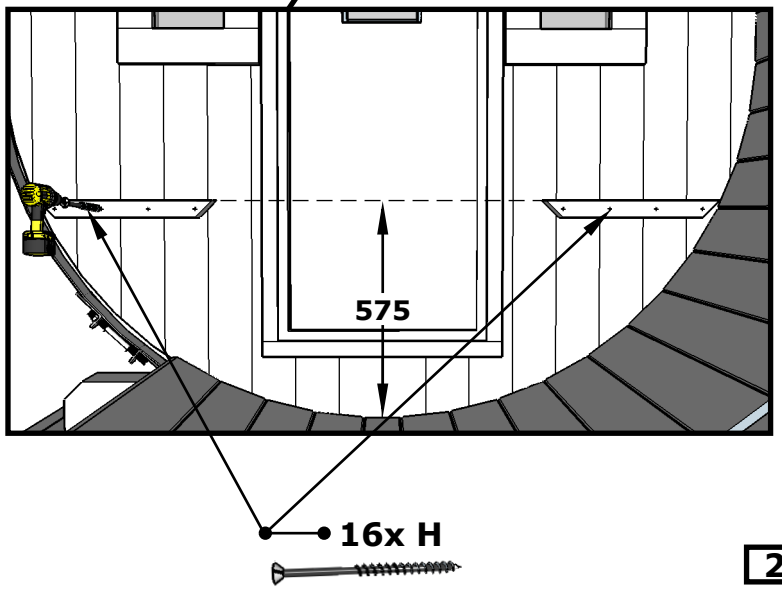

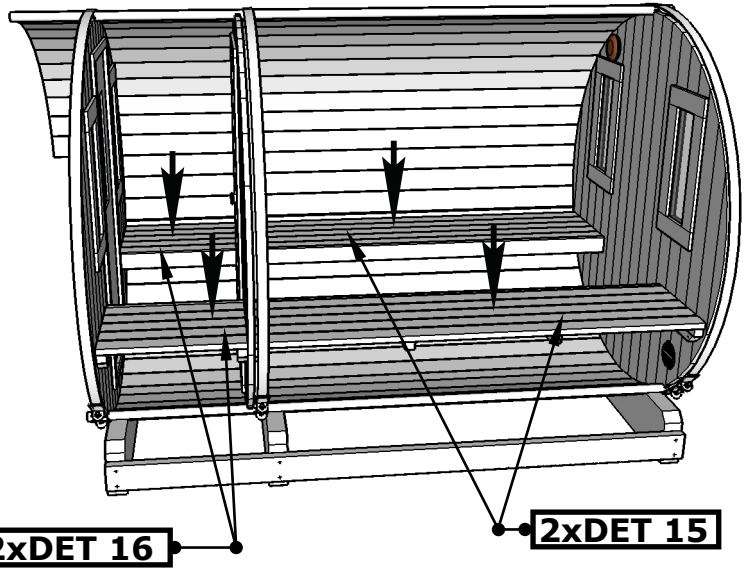

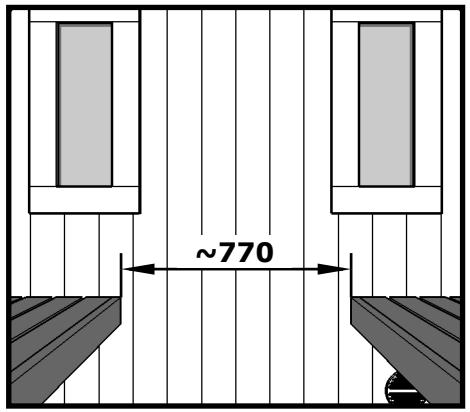

13.

Sauna 330, D200

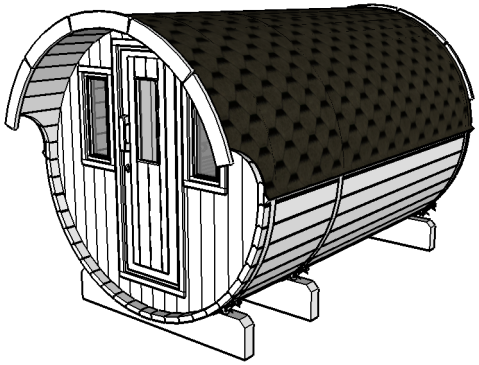

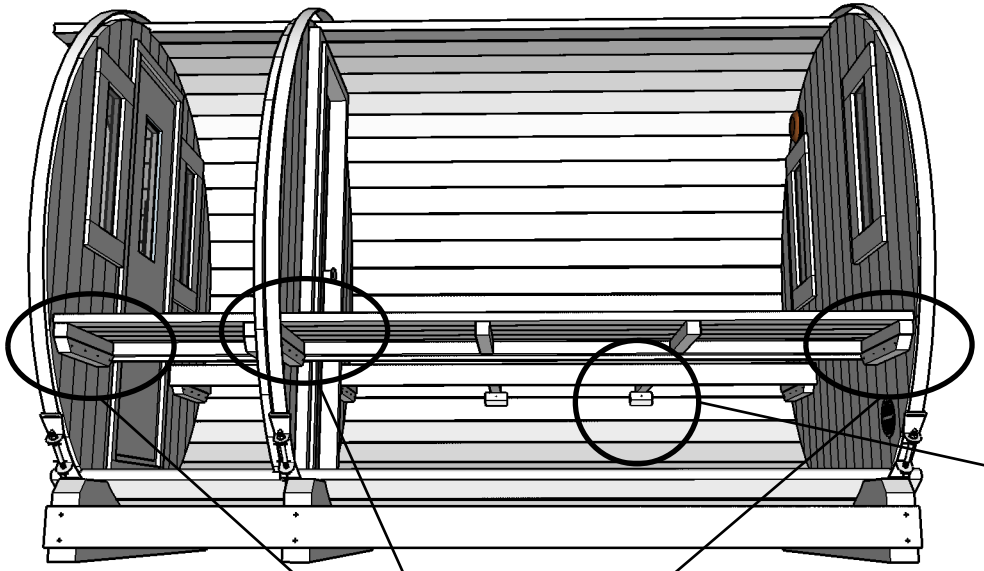

4xDET 17

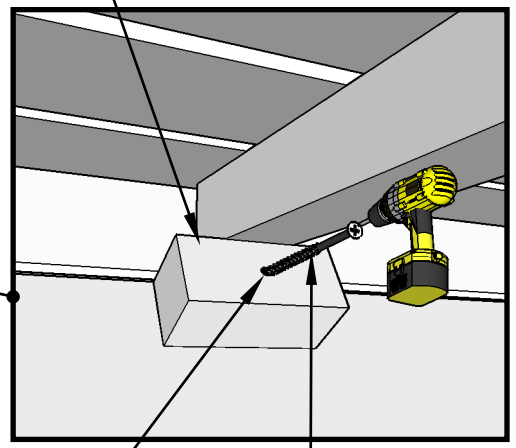

4x H

24x H

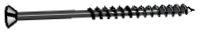

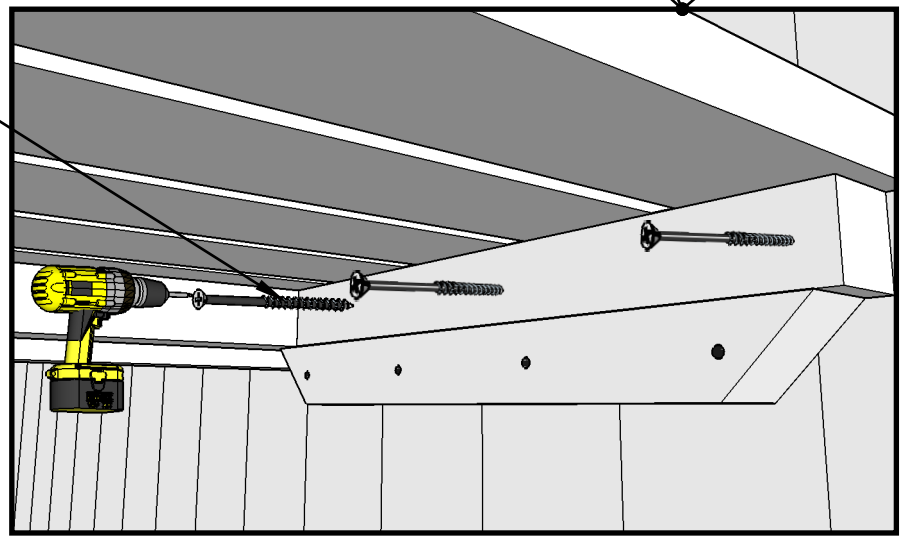

NB! Drill hole Ø 4mm,
before use screw.

14.

Sauna 330, D200

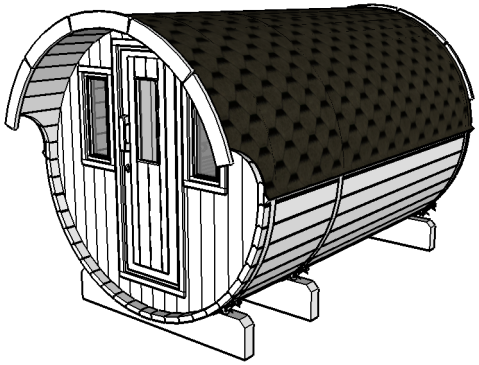

1xDET 11
Cembrit Multi Force panel
(Minerit LW)

1x DET 10
Cembrit Multi Force panel
(Minerit LW)

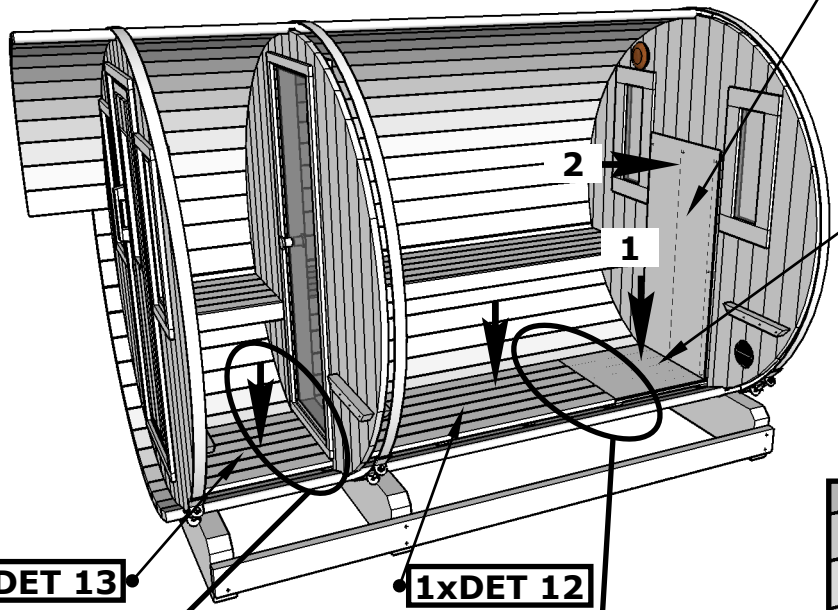

1xDET 13

1xDET 12

9x I

8x H

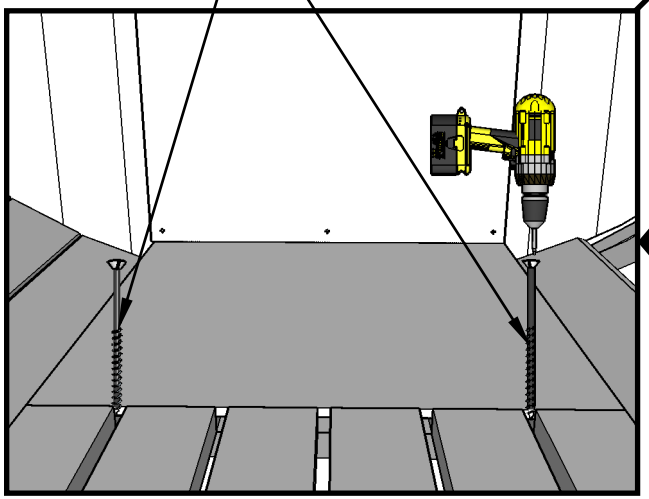

2x H

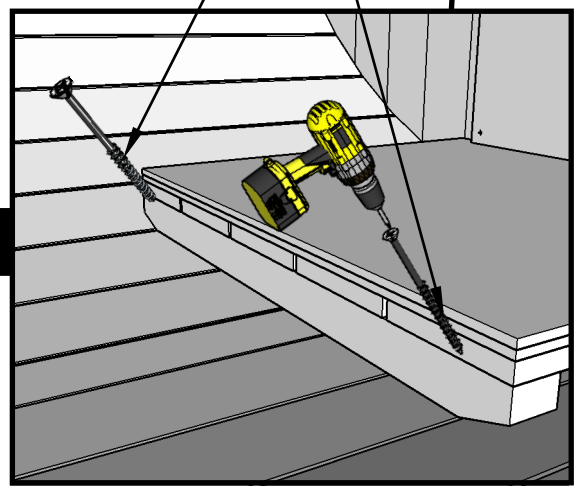

15.

Sauna 330, D200

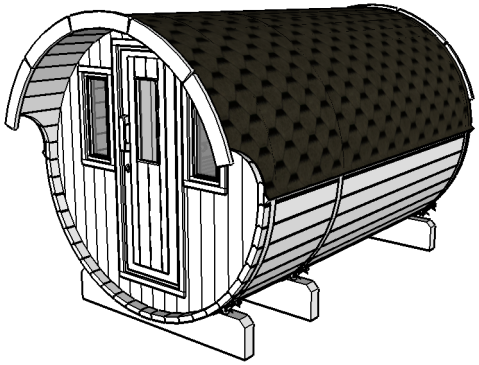

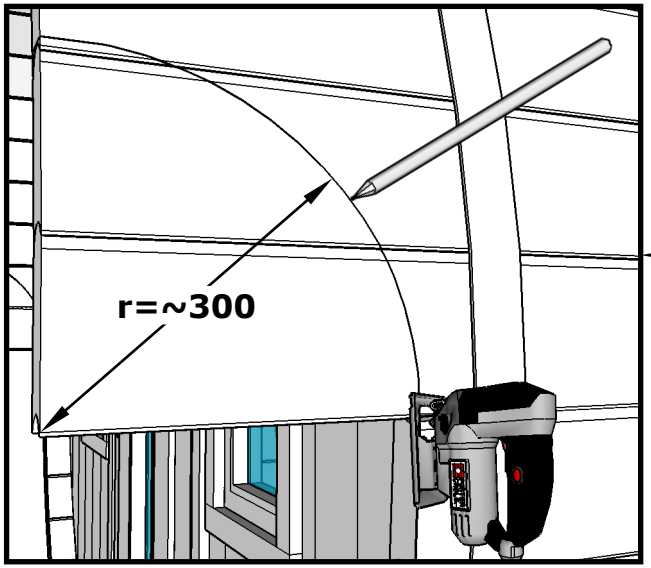

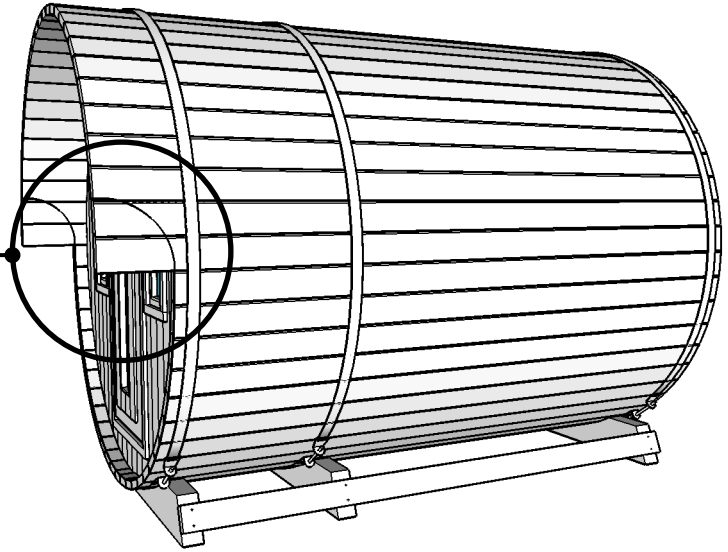

6x H

NB! Place sauna stove first!

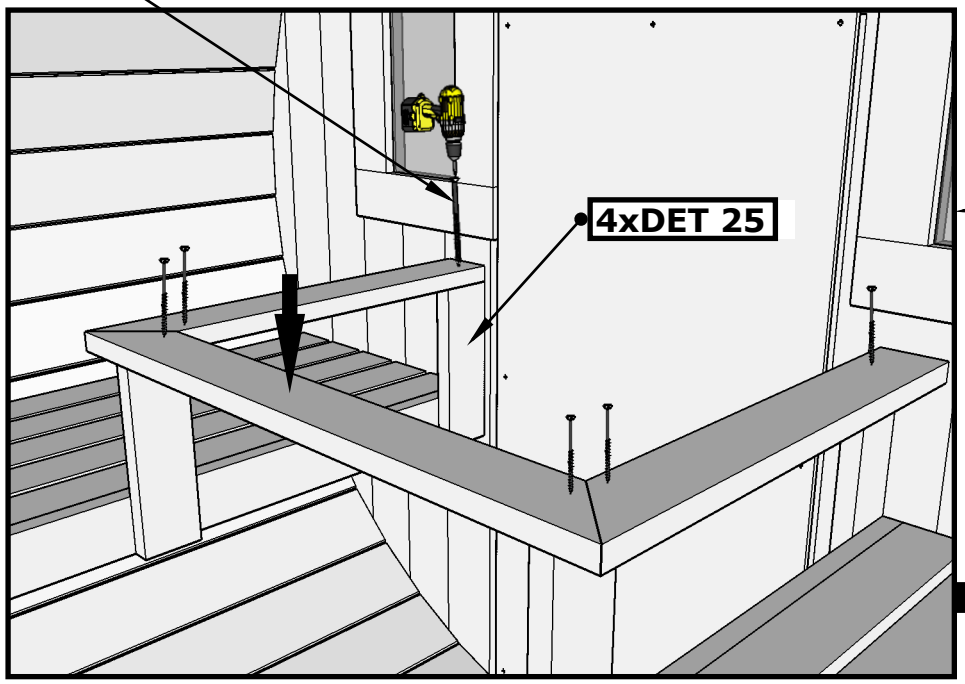

NB! Drill hole Ø 4mm, before usin screw.

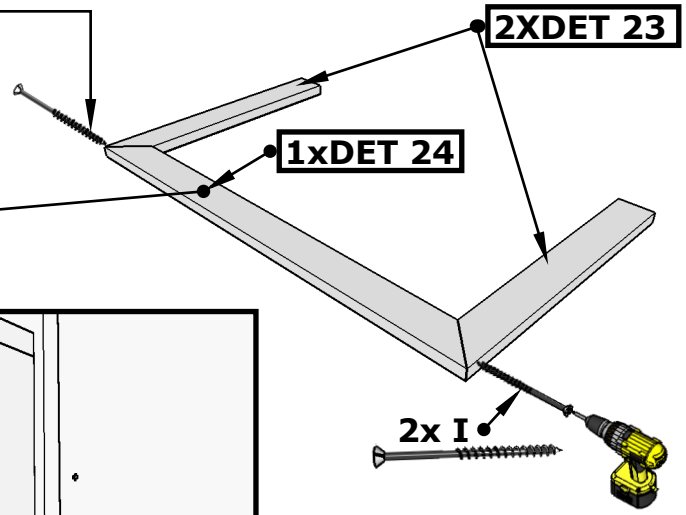

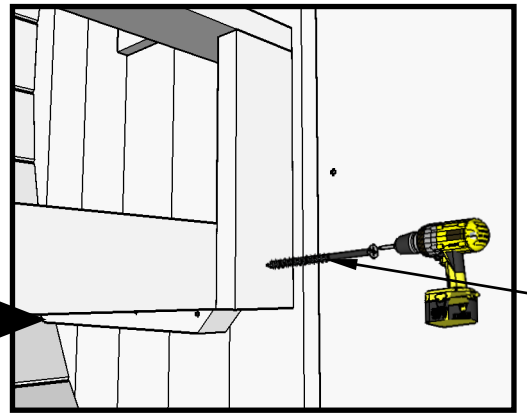

16.

Sauna 330, D200

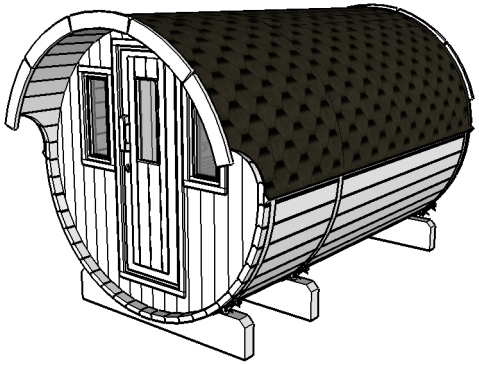

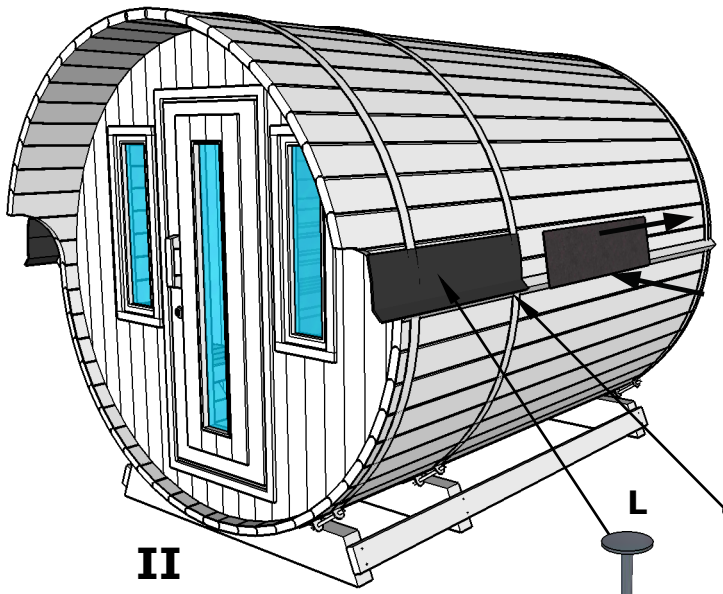

II

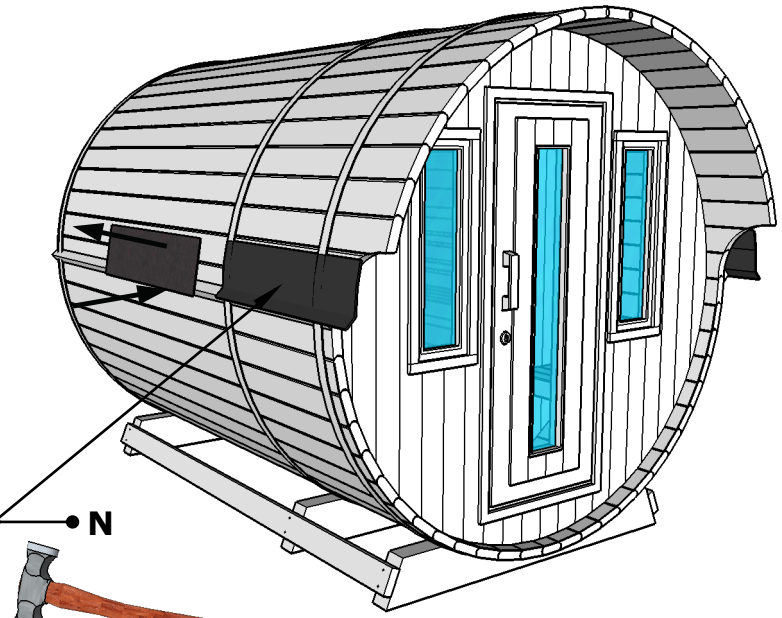

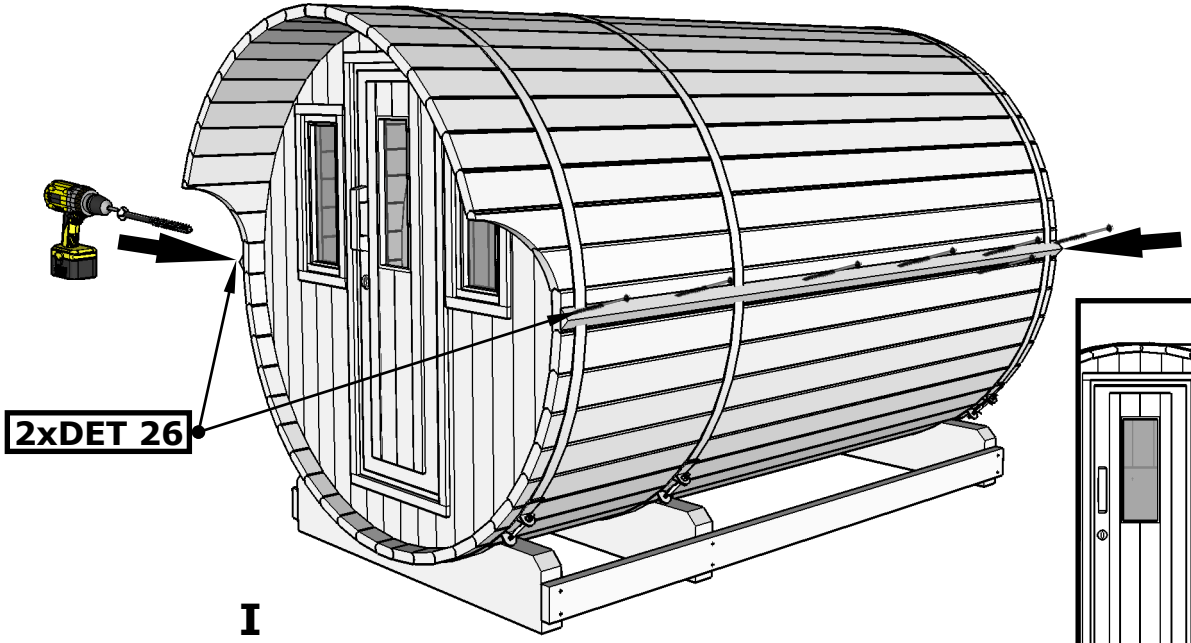

I

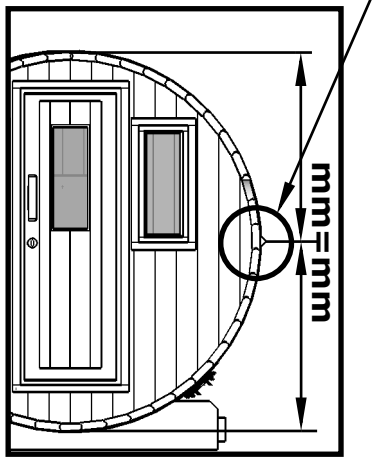

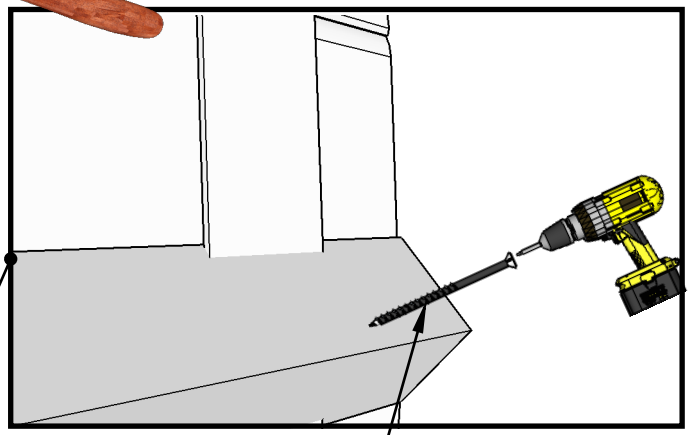

17.

Sauna 330, D200

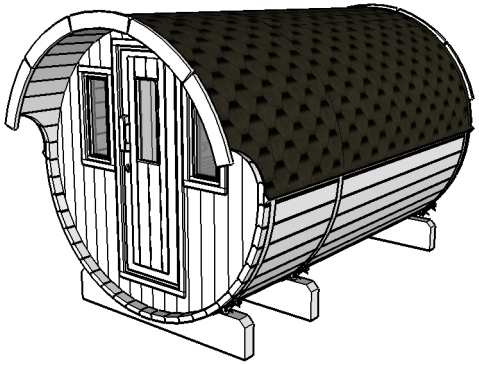

NB! Check also roof shingles installation manual inside package.

L

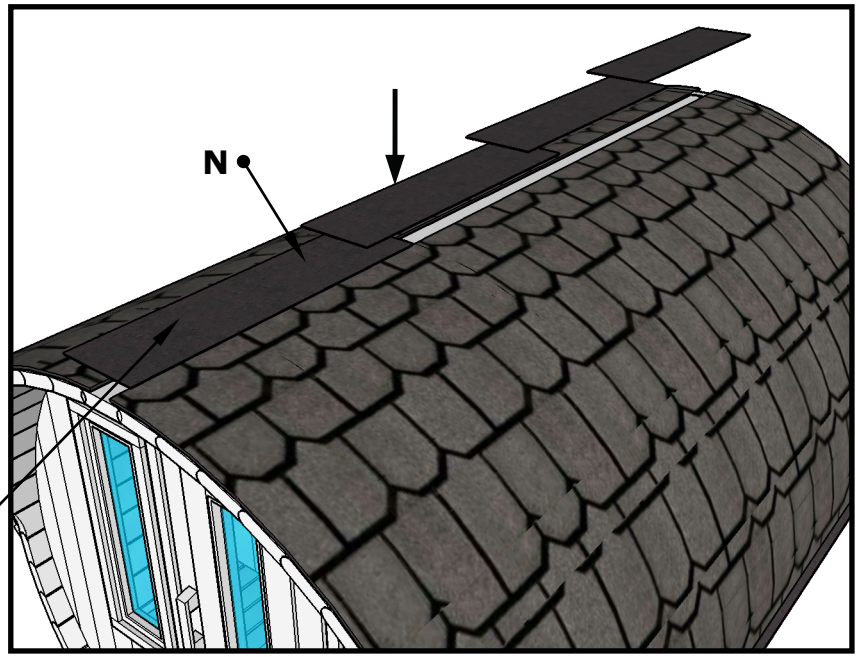

II

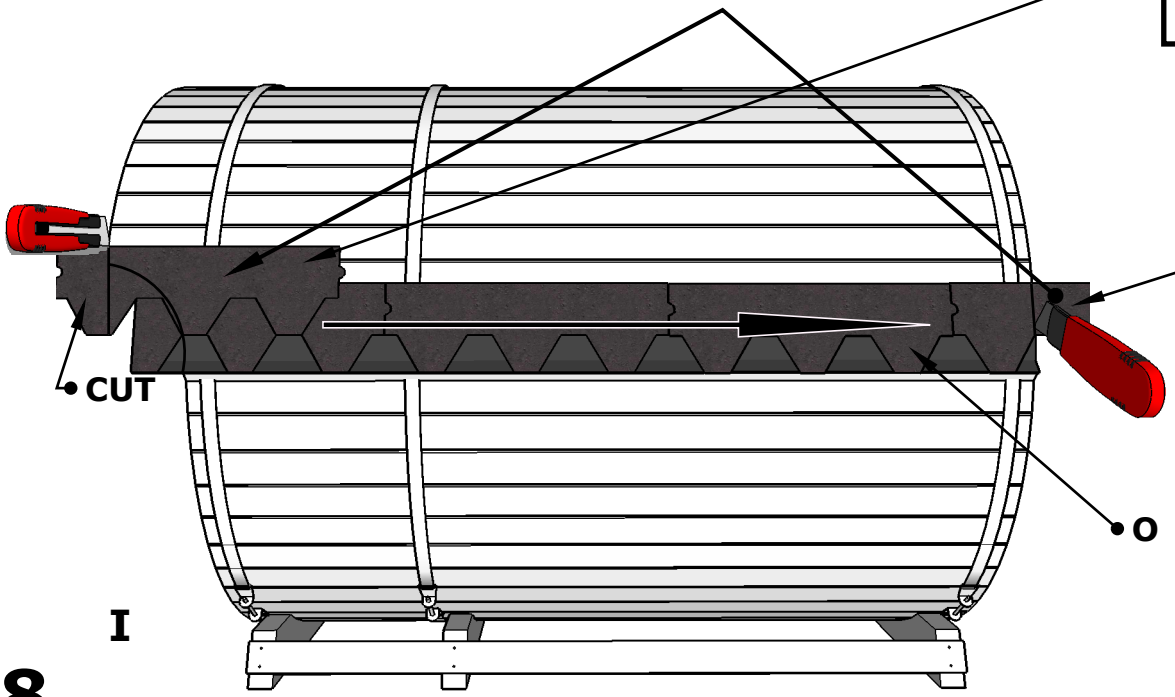

CUT AND START WITH IT NEXT ROW.

I

Sauna 330, D200

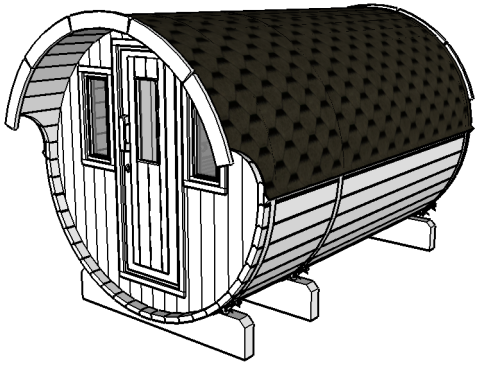

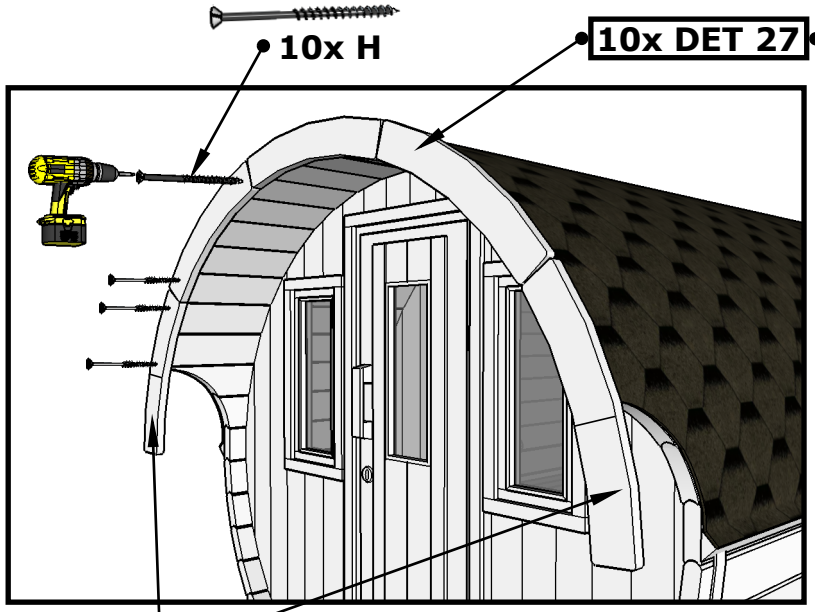

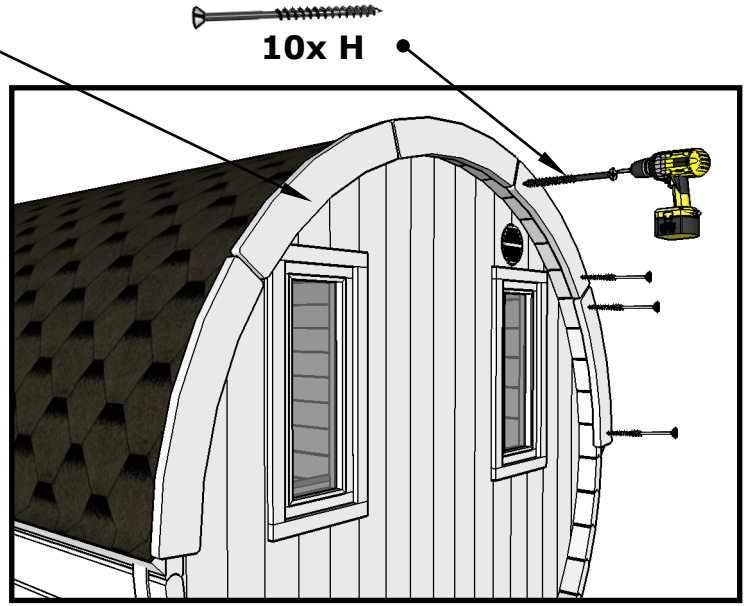

Cut ends as You wish.

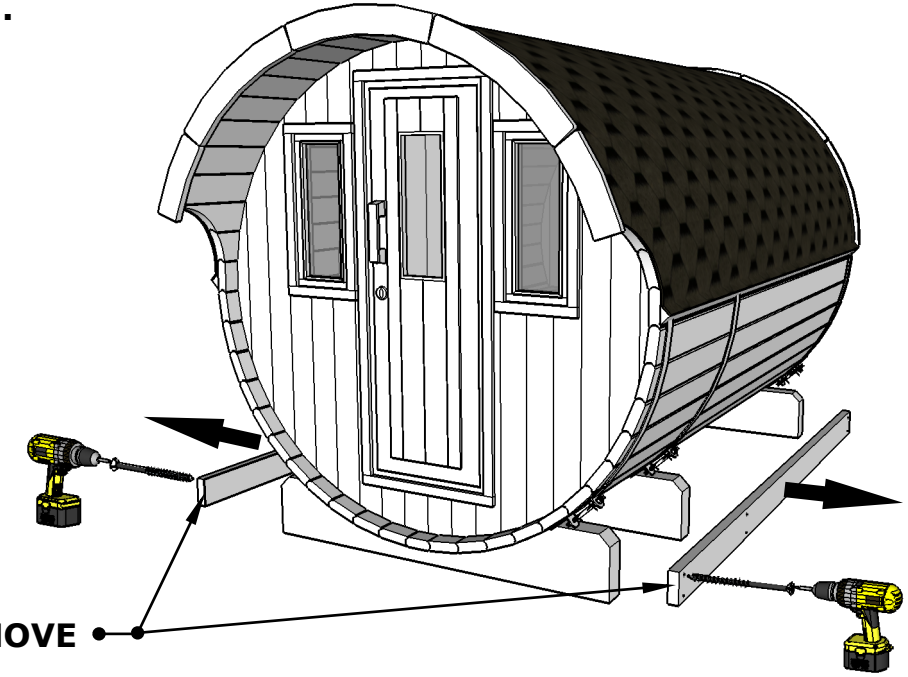

19.